Empresa:	MOTOR MOB
Creado Por:	Ariel
Teléfono:	1158020018
E-m::	motormob@hotmail.com
Datos:	

Contar	Descripción
1	**S2.110.250.650.4.66L.S.327.G.N.D.511**

Advierta! la foto puede diferir del actual producto

Código: 95112756

Bomba centrífuga de una etapa, no autocebante, diseñada específicamente para la gestión de aguas residuales, aguas de proceso y aguas fecales sin filtrar.

La bomba está diseñada para el funcionamiento intermitente y continuo, como parte de instalaciones sumergidas. El impulsor de dos canales admite sólidos de 110 mm de tamaño máximo.

El sistema de ajuste de la holgura del impulsor SmartTrim permite maximizar el rendimiento a todo lo largo de la vida útil de la bomba.

Con el fin de facilitar el transporte y la instalación in situ, la bomba está equipada con un resistente soporte de izado. En instalaciones con autoacoplamiento, el sistema de juntas SmartSeal de Grundfos permite disfrutar de una conexión a prueba de fugas.

Más información acerca del producto

Las aplicaciones típicas guardan relación con el trasiego de líquidos como:

- grandes volúmenes de aguas de drenaje y superficie;
- aguas residuales domésticas de descarga de inodoros;
- aguas residuales procedentes de instalaciones comerciales sin descarga de inodoros;
- aguas residuales industriales con lodos.

La bomba es ideal para el bombeo de los líquidos anteriores desde, por ejemplo:

- estaciones de bombeo pertenecientes a redes municipales;
- edificios públicos;
- bloques de apartamentos;
- fábricas/instalaciones industriales;
- plantas de tratamiento de aguas residuales.

Bomba

El impulsor de canal posee diseño semiaxial y cuenta con palas extralargas. Esto proporciona el máximo rendimiento e impide que las fibras y tejidos queden atrapados en el impulsor.

La parte inferior del impulsor de canal cuenta con palas auxiliares de diseño especial que mantienen el impulsor limpio en todo momento. Tales palas están diseñadas para crear un fuerte caudal destinado a mantener el espacio entre el impulsor y la carcasa de la bomba libre de sólidos o fibras.

La bomba está equipada con el exclusivo sistema de ajuste SmartTrim, que facilita el restablecimiento de la holgura de fábrica del impulsor. Apretando los tornillos de ajuste situados en la superficie exterior de la carcasa de la bomba, es posible mantener la máxima eficiencia de bombeo. Esta operación se puede llevar a cabo in situ, rápida y fácilmente, sin desmontar la bomba ni usar herramientas especiales.

El cierre mecánico se compone de dos sellos mecánicos que garantizan un sellado fiable entre el líquido bombeado y el motor.

- Sello primario: carburo de silicio/carburo de silicio (SiC/SiC).
- Sello secundario: carburo de silicio/carbono.

Los cierres mecánicos no poseen muelles ni otras piezas en contacto directo con el líquido bombeado, lo cual evita que puedan enredarse en ellas fibras y residuos. Además, los cierres mecánicos son bidireccionales, lo cual significa que pueden funcionar en cualquier sentido, permitiendo de este modo la rotación en sentido inverso que causa el retorno de líquido a través de la bomba.

MOTOR MOB

La bomba está equipada con cojinetes de alto rendimiento que no precisan mantenimiento y están engrasados de por vida. Los cojinetes principales son cojinetes de bolas de contacto angular (doble hilera), mientras que los cojinetes de soporte son cojinetes de bolas rígidos (una hilera).

La brida de descarga de la bomba se monta con una junta de autoacoplamiento SmartSeal de Grundfos, que proporciona una unión completamente hermética entre la bomba y la base del sistema de autoacoplamiento. Esto optimiza la eficiencia del sistema de bombeo en su totalidad, y minimiza los costes asociados al funcionamiento.

La bomba ha sido homologada por Baseefa (organismo notificado).

Motor

El motor incluye un cable de alimentación de 10 m con funda protectora y extremo de cable libre.

La bomba está equipada con los siguientes dispositivos de protección del motor y sensores:

- Tres interruptores térmicos (Klixon) para proporcionar protección contra excesos de temperatura (uno en cada bobinado del motor).
- Existe un interruptor de humedad instalado en el bloque de terminales para la monitorización continua del motor. Cuando se detecta humedad en la carcasa del estátor, el interruptor correspondiente interrumpe automáticamente el suministro eléctrico.

Paneles control:

Sensor de humedad:	con sensores de humedad
Detector de agua en aceite:	sin detector de agua en aceite

Líquido:

Líquido bombeado:	Cualquier líquido viscoso
Rango de temperatura del líquido:	0 .. 40 °C
Densidad:	998.2 kg/m³

Técnico:

Diámetro real del impulsor:	327 mm
Tipo de impulsor:	2-CANAL
Diámetro máximo de las partículas:	110 mm
Cierre primario:	SIC-SIC
Cierre secundario:	SIC-CARBON
Homologaciones en placa de características:	CE, EAC
Tolerancia de curva:	ISO9906:2012 3B

Materiales:

Carcasa de la bomba:	Hierro fundido EN 1561 EN-GJL-250 AISI A48 30
Impulsor:	Hierro fundido dúctil EN 1563 EN-GJS-500-7 AISI 80-55-06
Motor:	Hierro fundido EN 1561 EN-GJL-250 AISI A48 30

Instalación:

Rango de temperaturas ambientes:	-20 .. 40 °C
Tipo de conexión:	DIN
Tamaño de la conexión de salida:	DN 250
Presión nominal:	PN 10
Profundidad máxima de instalación:	20 m
Autoacoplamiento:	96782483
Alcance de la estructura:	66

Datos eléctricos:

Potencia de entrada - P1:	73 kW

MOTOR MOB

Empresa: MOTOR MOB
Creado Por: Ariel
Teléfono: 1158020018
E-m:: motormob@hotmail.com
Datos:

Contar	Descripción	
	Potencia nominal - P2:	68 kW
	Frecuencia de red:	50 Hz
	Tensión nominal:	3 x 400/690 V
	Toler. tensión:	+10/-10 %
	Arranques máx. por hora:	15
	Intensidad nominal:	134/78 A
	Consumo de intensidad máximo:	134 A
	Intensidad de arranque:	827 A
	Intensidad nominal sin carga:	53.4 A
	Velocidad nominal:	1476 rpm
	Eficiencia del motor a carga total:	93 %
	Eficiencia del motor a una carga de 3/4:	93 %
	Eficiencia del motor a una carga de 1/2:	92 %
	Número de polos:	4
	Tipo de arranque:	Estrella/triángulo
	Grado de protección (IEC 34-5):	IP68
	Clase de aislamiento (IEC 85):	F
	Resistente a explosiones:	no
	Protección estándar Ex:	N
	Longitud de cable:	10 m
	Tipo de cable:	H07RN-F AT
	Winding resistance:	0.075 Ohm
	Cos phi 1/1:	0.79
	Cos phi 1/2:	0.67
	Cos phi 3/4:	0.76
	Otros:	
	Peso neto:	890 kg
	Peso bruto:	1060 kg

MOTOR MOB

Empresa: MOTOR MOB
Creado Por: Ariel
Teléfono: 1158020018
E-m:: motormob@hotmail.com
Datos:

95112756 S2.110.250.650.4.66L.S.327.G.N.D.511 50 Hz

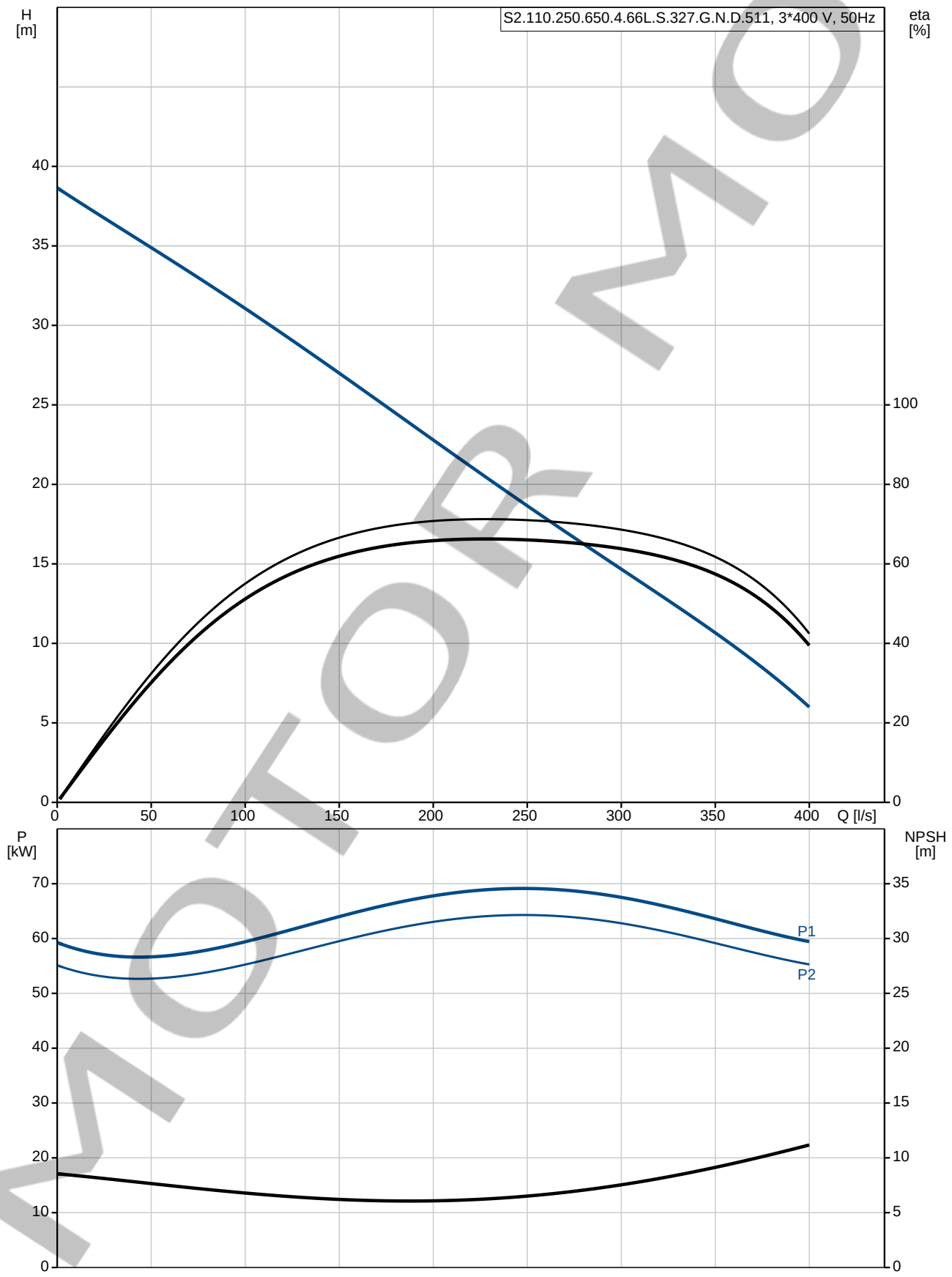

MOTOR MOB

Empresa: MOTOR MOB
Creado Por: Ariel
Teléfono: 1158020018
E-m:: motormob@hotmail.com
Datos:

Descripción	Valor
Información general:	
Producto::	S2.110.250.650.4.66L.S.327.G.N.D.511
Código::	95112756
Número EAN::	5700310248820
Técnico:	
Caudal máx.:	399 l/s
Altura máx.:	38.7 m
Diámetro real del impulsor:	327 mm
Tipo de impulsor:	2-CANAL
Diámetro máximo de las partículas:	110 mm
Cierre primario:	SIC-SIC
Cierre secundario:	SIC-CARBON
Homologaciones en placa de características:	CE, EAC
Tolerancia de curva:	ISO9906:2012 3B
Camisa de refrigeración:	N
Materiales:	
Carcasa de la bomba:	Hierro fundido
	EN 1561 EN-GJL-250
	AISI A48 30
Impulsor:	Hierro fundido dúctil
	EN 1563 EN-GJS-500-7
	AISI 80-55-06
Motor:	Hierro fundido
	EN 1561 EN-GJL-250
	AISI A48 30
Instalación:	
Rango de temperaturas ambientes:	-20 .. 40 °C
Tipo de conexión:	DIN
Tamaño de la conexión de salida:	DN 250
Presión nominal:	PN 10
Profundidad máxima de instalación:	20 m
Instalación:	S
Inst. en seco/húmeda:	S
Instalación:	vertical
Autoacoplamiento:	96782483
Alcance de la estructura:	66
Líquido:	
Líquido bombeado:	Cualquier líquido viscoso
Rango de temperatura del líquido:	0 .. 40 °C
Densidad:	998.2 kg/m³
Datos eléctricos:	
Potencia de entrada - P1:	73 kW
Potencia nominal - P2:	68 kW
Frecuencia de red:	50 Hz
Tensión nominal:	3 x 400/690 V
Toler. tensión:	+10/-10 %
Arranques máx. por hora:	15
Intensidad nominal:	134/78 A
Consumo de intensidad máximo:	134 A
Intensidad de arranque:	827 A
Intensidad nominal sin carga:	53.4 A
Velocidad nominal:	1476 rpm
Eficiencia del motor a carga total:	93 %

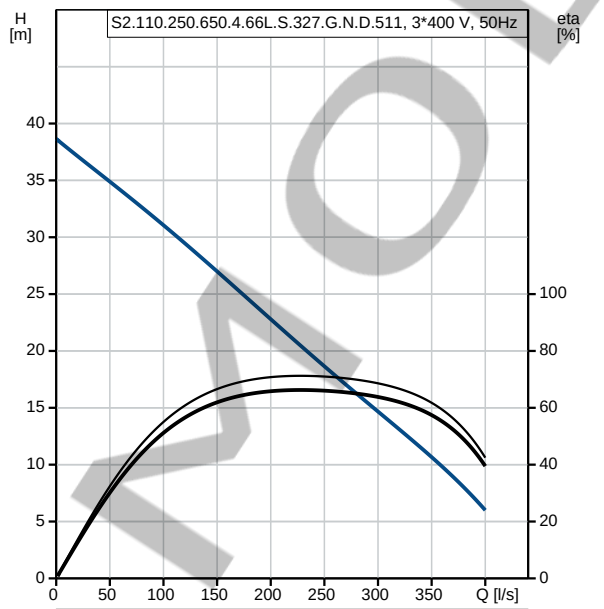

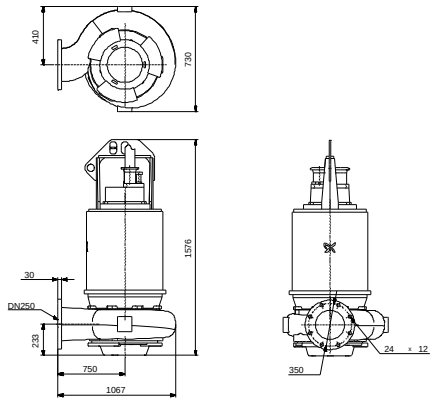

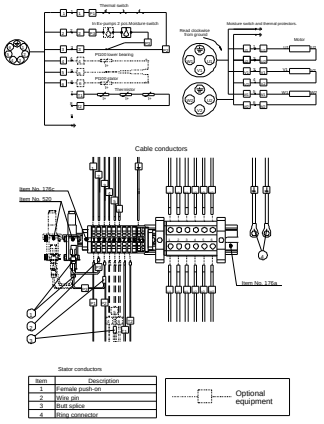

MOTOR MOB

Empresa: MOTOR MOB
Creado Por: Ariel
Teléfono: 1158020018
E-m:: motormob@hotmail.com
Datos:

Descripción	Valor
Eficiencia del motor a una carga de 3/4:	93 %
Eficiencia del motor a una carga de 1/2:	92 %
Número de polos:	4
Tipo de arranque:	Estrella/triángulo
Grado de protección (IEC 34-5):	IP68
Clase de aislamiento (IEC 85):	F
Resistente a explosiones:	no
Protección estándar Ex:	N
Protec de motor:	CLIXON
Longitud de cable:	10 m
Tipo de cable:	H07RN-F AT
Tamaño del cable:	2X4X25MM2+1X7X1,5MM2
Resistencia de cable:	0.78 mOhm/m
Winding resistance:	0.075 Ohm
Cos phi 1/1:	0.79
Cos phi 1/2:	0.67
Cos phi 3/4:	0.76
Paneles control:	
Sensor de humedad:	con sensores de humedad
Detector de agua en aceite:	sin detector de agua en aceite
Otros:	
Peso neto:	890 kg
Peso bruto:	1060 kg

MOTOR MOB

Empresa:	MOTOR MOB
Creado Por:	Ariel
Teléfono:	1158020018
E-m::	motormob@hotmail.com
Datos:	

95112756 S2.110.250.650.4.66L.S.327.G.N.D.511 50 Hz

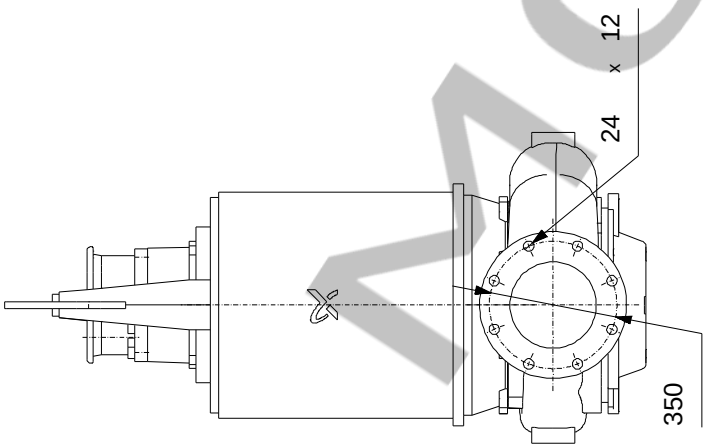

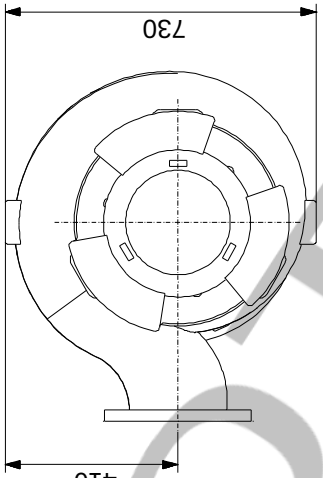

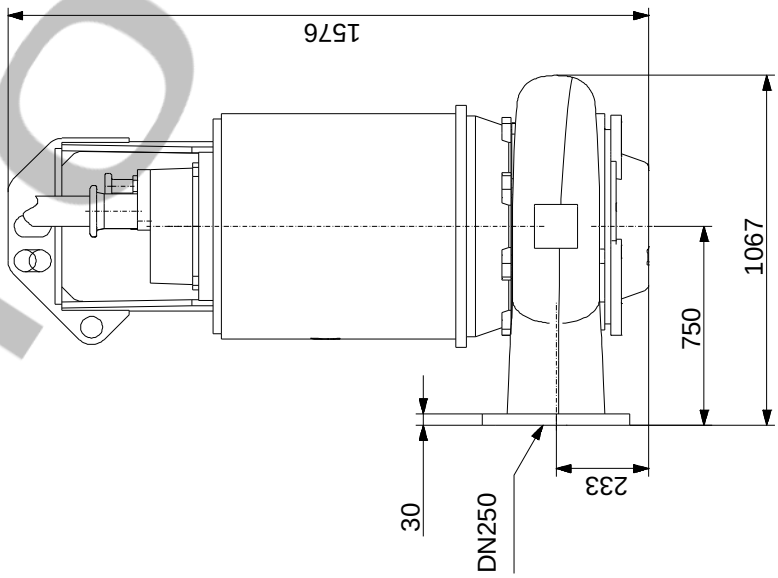

Nota: Todas las unidades están en [mm] a menos que se indiquen otras. Exención de responsabilidad: este esquema dimensional simplificado no muestra todos los detalles.

MOTOR MOB

Empresa: MOTOR MOB
Creado Por: Ariel
Teléfono: 1158020018
E-m:: motormob@hotmail.com
Datos:

95112756 S2.110.250.650.4.66L.S.327.G.N.D.511 50 Hz

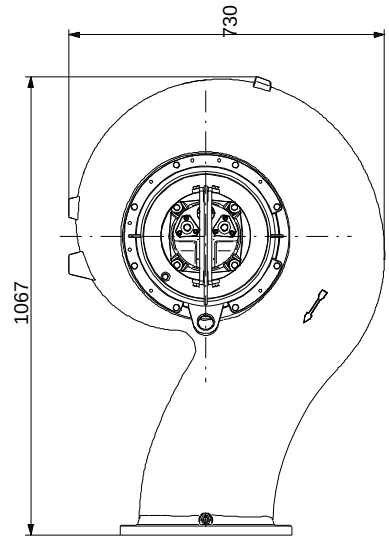

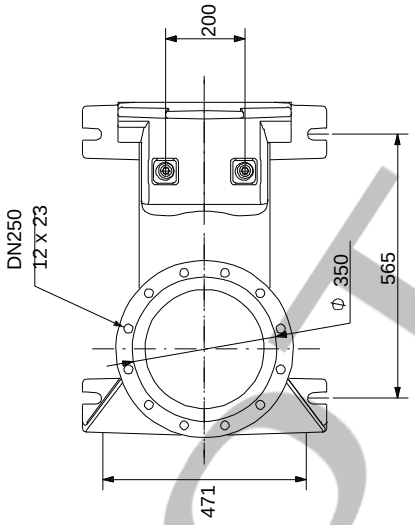

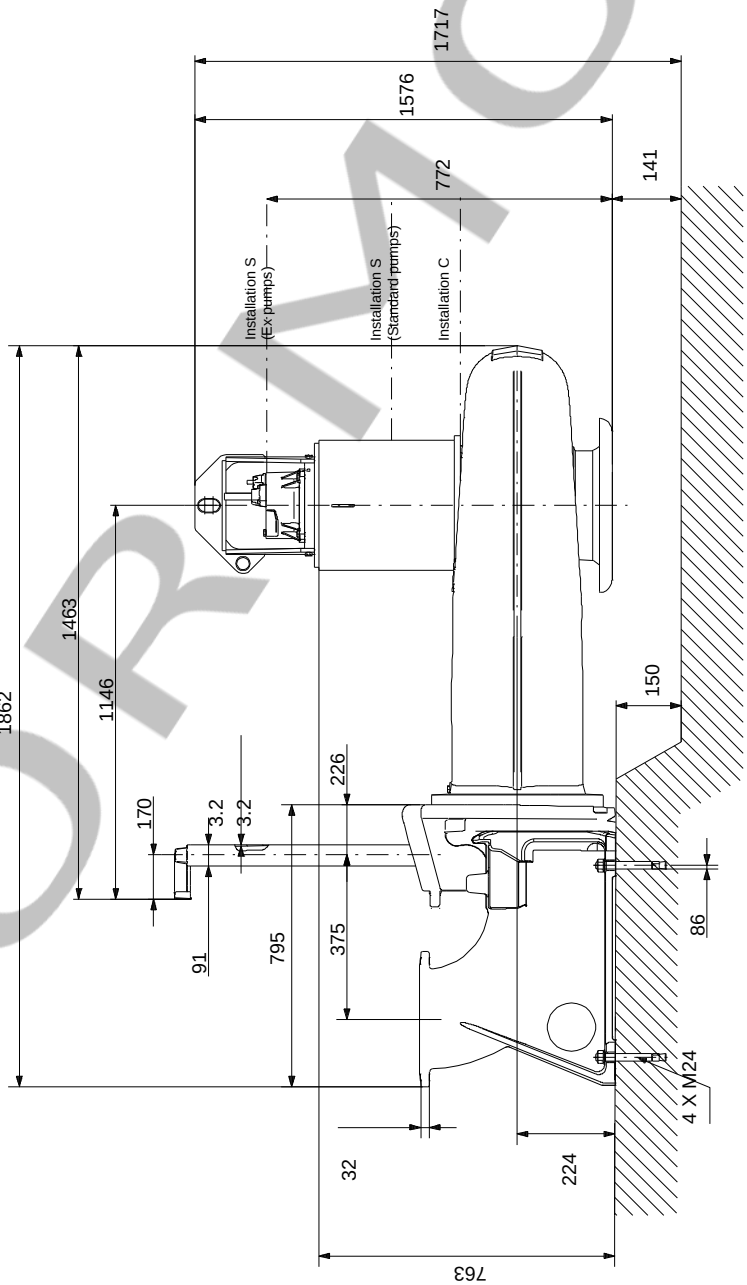

Nota: Todas las unidades están en [mm] a menos que se indiquen otras. Exención de responsabilidad: este esquema dimensional simplificado no muestra todos los detalles.

MOTOR MOB

Empresa: MOTOR MOB
Creado Por: Ariel
Teléfono: 1158020018
E-m:: motormob@hotmail.com
Datos:

95112756 S2.110.250.650.4.66L.S.327.G.N.D.511 50 Hz

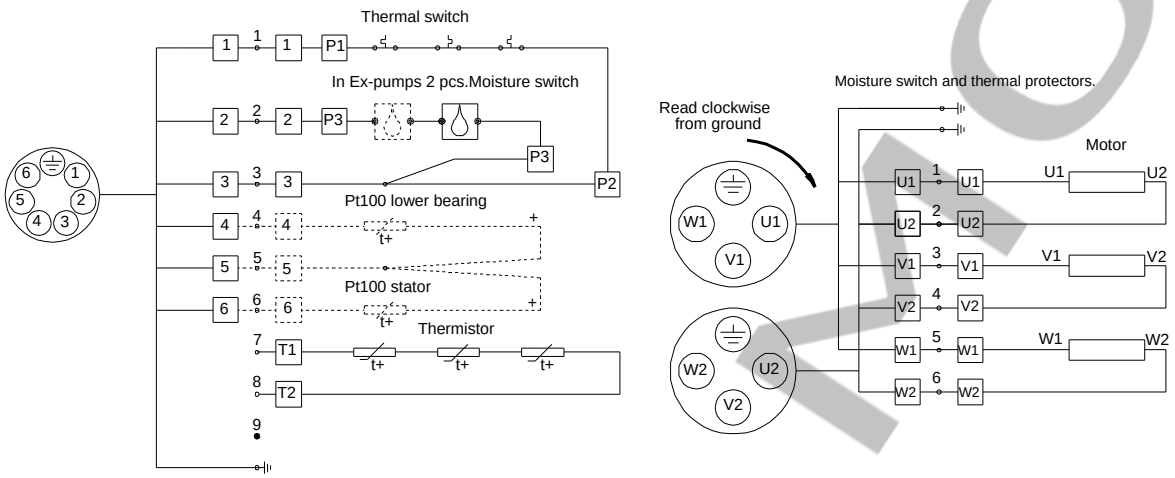

Cable conductors

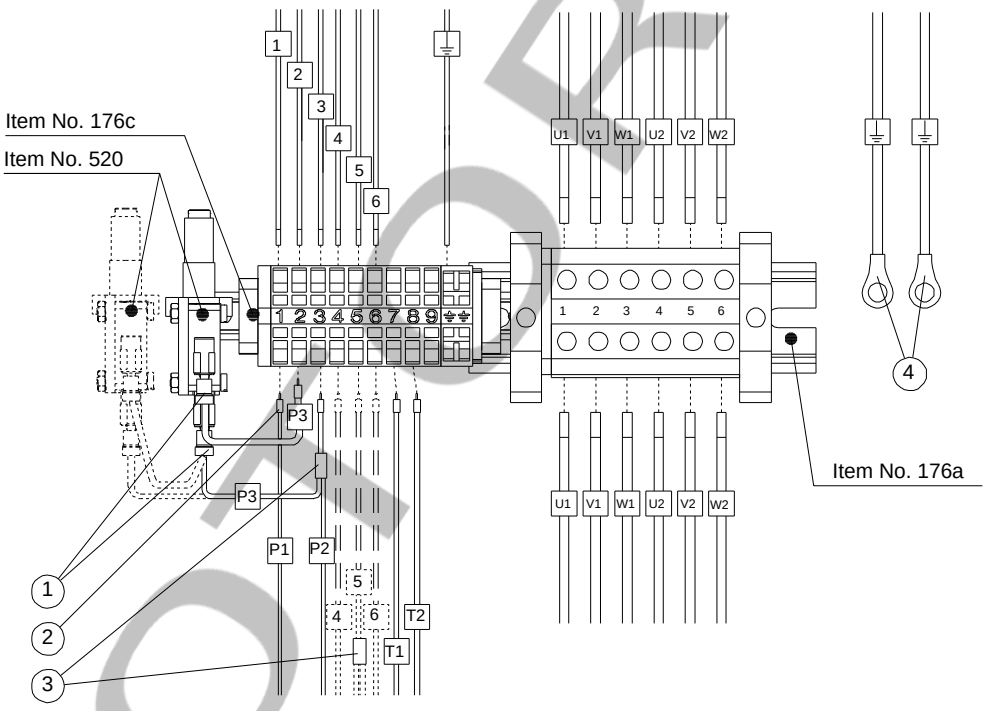

Stator conductors

Item	Description
1	Female push-on
2	Wire pin
3	Butt splice
4	Ring connector

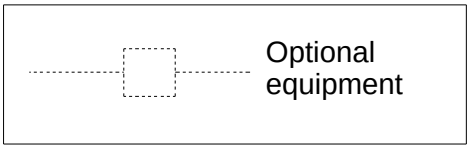

¡Nota!Uds en [mm] a menos que otras estén expresadas

MOTOR MOB