Empresa:	MOTOR MOB
Creado Por:	Ariel
Teléfono:	1158020018
E-m::	motormob@hotmail.com
Datos:	

Contar	Descripción
1	**DWK.O.13.100.55.5.0D**

Advierta! la foto puede diferir del actual producto

Código: 96922655

Bombas sumergibles de drenaje

La gama DWK de Grundfos se compone de bombas sumergibles para aplicaciones de drenaje

Estas bombas son aptas para bombear:
· grandes volúmenes de aguas subterráneas y de superficie; y
· aguas de drenaje con una carga elevada.
· agua sucia de pozos de drenaje.

El diseño compacto de estas bombas hace que resulten aptas para su uso en instalaciones tanto provisionales como fijas.

Las bombas están fabricadas en hierro fundido e incorporan un puerto de descarga vertical y un motor trifásico sumergible con una carcasa hermética con aislamiento de clase F (155 °C).

Cuentan con una tubería vertical, un cierre mecánico doble y un impulsor semiabierto.

Estas bombas cuentan con un sensor de temperatura bimetálico que protege el motor frente al sobrecalentamiento y un sensor en el cierre del electrodo que permite detectar la penetración de agua en la carcasa del motor.

También incorporan un filtro de aspiración, un asa de elevación y un cable de 10 m.

Paneles control:

Sensor de cierre:	N

Líquido:

Rango de temperatura del líquido:	0 .. 40 °C
Densidad:	998.2 kg/m³

Técnico:

Diámetro real del impulsor:	157 mm
Tipo de impulsor:	O
Diámetro máximo de las partículas:	13 mm
Cierre primario:	SIC-SIC
Cierre secundario:	CERAMIC-CARBON
Eficiencia hidráulica máx.:	56 %
Tolerancia de curva:	NONE

Materiales:

Carcasa de la bomba:	Hierro fundido

MOTOR MOB

Contar	Descripción

	EN 1561 EN-GJL-200
Impulsor:	Hierro fundido dúctil
	EN1563 EN-GJS-450-10
Motor:	Hierro fundido
	EN1561 EN-GJL-200

Instalación:

Temperatura ambiente máxima:	40 °C
Salida de bomba:	DN 100
Profundidad máxima de instalación:	25 m

Datos eléctricos:

Potencia nominal - P2:	5.5 kW
Frecuencia de red:	50 Hz
Tensión nominal:	3 x 380-415 V
Toler. tensión:	+5/-5 %
Arranques máx. por hora:	30
Intensidad nominal:	10.5 A
Intensidad nominal con una carga de 3/4:	8 A
Intensidad nominal con una carga de 1/2:	5.9 A
Cos phi - Factor de potencia:	0.91
Cos phi - Factor de potencia a 3/4 de carga:	0.88
Cos phi - Factor de potencia a 1/2 de carga:	0.82
Velocidad nominal:	2850 rpm
Eficiencia del motor a carga total:	88.2 %
Eficiencia del motor a una carga de 3/4:	88.8 %
Eficiencia del motor a una carga de 1/2:	88.2 %
Número de polos:	2
Tipo de arranque:	directo
Grado de protección (IEC 34-5):	IP68
Clase de aislamiento (IEC 85):	F
Resistente a explosiones:	no
Longitud de cable:	10 m
Tipo de cable:	TP90/TP90

Otros:

Peso neto:	110 kg

MOTOR MOB

Empresa: MOTOR MOB
Creado Por: Ariel
Teléfono: 1158020018
E-m:: motormob@hotmail.com
Datos:

96922655 DWK.O.13.100.55.5.0D 50 Hz

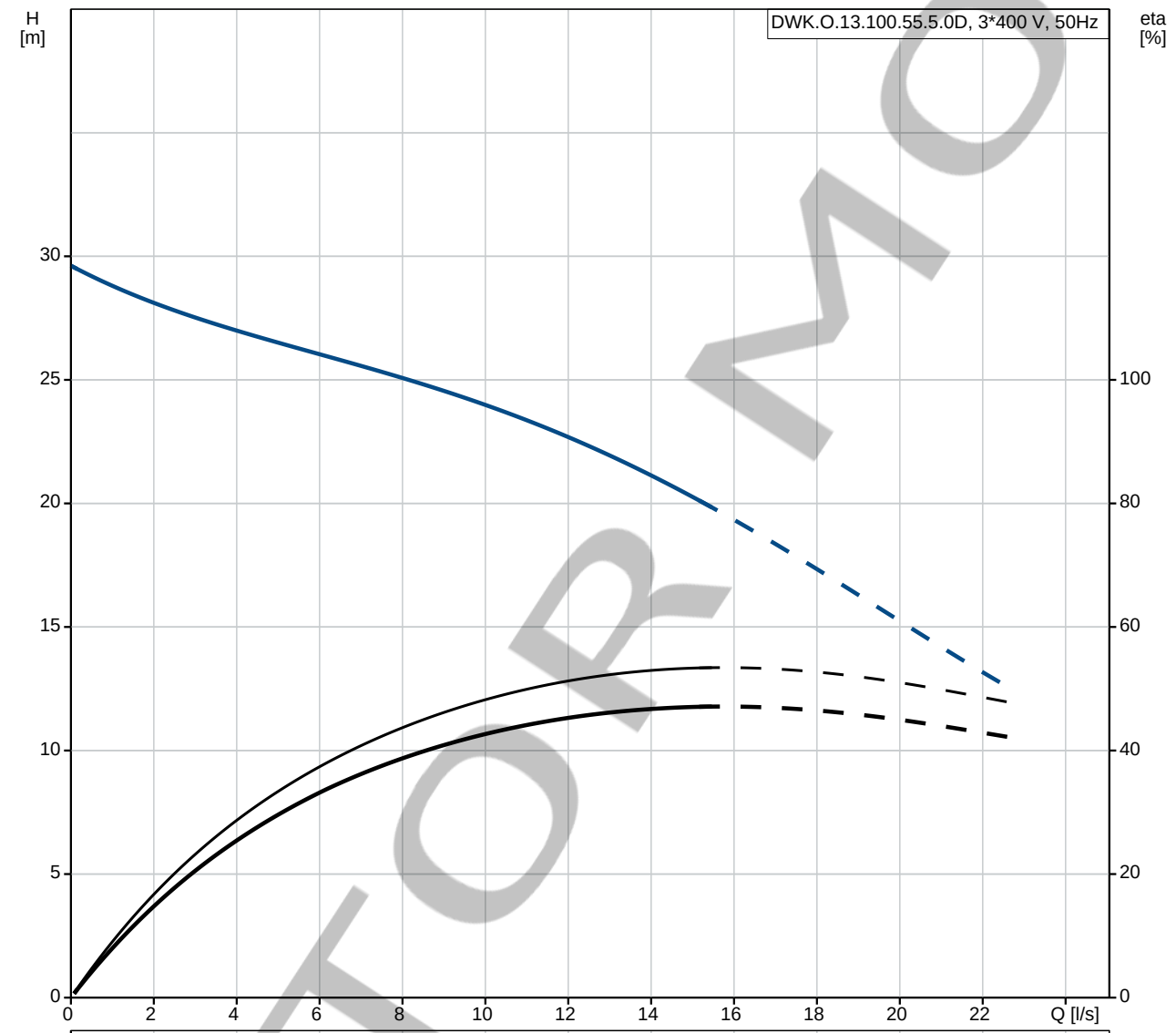

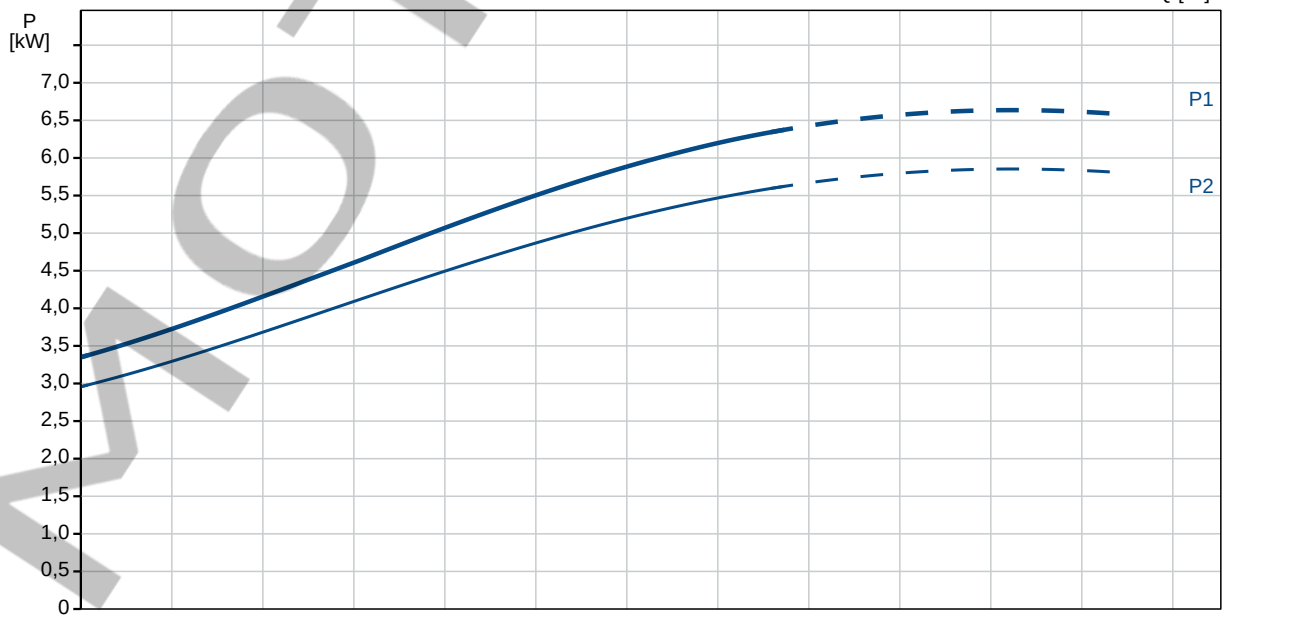

MOTOR MOB

Empresa: MOTOR MOB
Creado Por: Ariel
Teléfono: 1158020018
E-m:: motormob@hotmail.com
Datos:

Descripción	Valor
Información general:	
Producto::	DWK.O.13.100.55.5.0 D
Código::	96922655
Número EAN::	5700313724420
Técnico:	
Caudal máx.:	20.6 l/s
Altura mín.:	12.5 m
Altura máx.:	27.5 m
Diámetro real del impulsor:	157 mm
Tipo de impulsor:	O
Diámetro máximo de las partículas:	13 mm
Cierre primario:	SIC-SIC
Cierre secundario:	CERAMIC-CARBON
Eficiencia hidráulica máx.:	56 %
Tolerancia de curva:	NONE
Materiales:	
Carcasa de la bomba:	Hierro fundido
	EN 1561 EN-GJL-200
Impulsor:	Hierro fundido dúctil
	EN1563 EN-GJS-450-10
Motor:	Hierro fundido
	EN1561 EN-GJL-200
Instalación:	
Temperatura ambiente máxima:	40 °C
Salida de bomba:	DN 100
Profundidad máxima de instalación:	25 m
Líquido:	
Rango de temperatura del líquido:	0 .. 40 °C
Densidad:	998.2 kg/m³
Valor de pH mín.:	4
Datos eléctricos:	
Potencia nominal - P2:	5.5 kW
Frecuencia de red:	50 Hz
Tensión nominal:	3 x 380-415 V
Toler. tensión:	+5/-5 %
Arranques máx. por hora:	30
Intensidad nominal:	10.5 A
Intensidad nominal con una carga de 3/4:	8 A
Intensidad nominal con una carga de 1/2:	5.9 A
Cos phi - Factor de potencia:	0.91
Cos phi - Factor de potencia a 3/4 de carga:	0.88
Cos phi - Factor de potencia a 1/2 de carga:	0.82
Velocidad nominal:	2850 rpm
Eficiencia del motor a carga total:	88.2 %
Eficiencia del motor a una carga de 3/4:	88.8 %
Eficiencia del motor a una carga de 1/2:	88.2 %
Número de polos:	2
Tipo de arranque:	directo
Grado de protección (IEC 34-5):	IP68
Clase de aislamiento (IEC 85):	F
Resistente a explosiones:	no
Longitud de cable:	10 m
Tipo de cable:	TP90/TP90
Tamaño del cable:	4X2.5MM2+4X1MM2
Paneles control:	

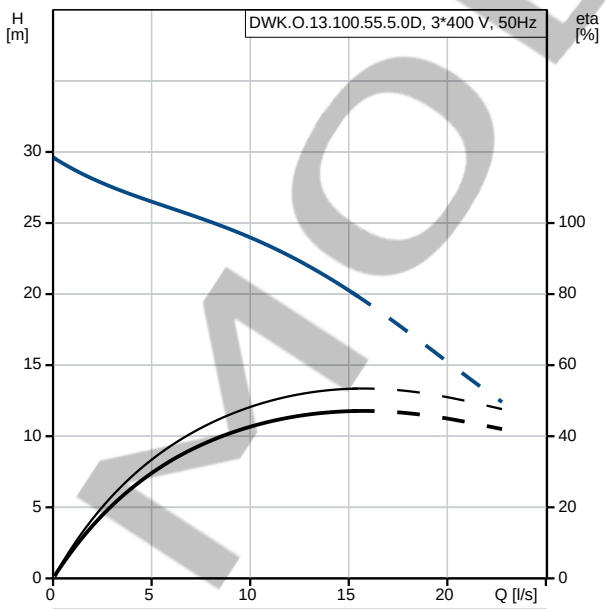

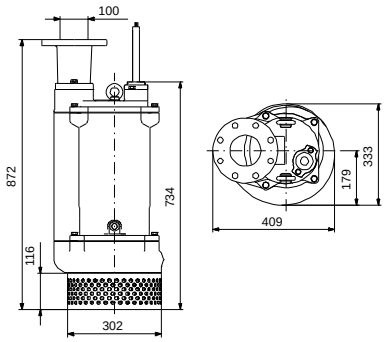

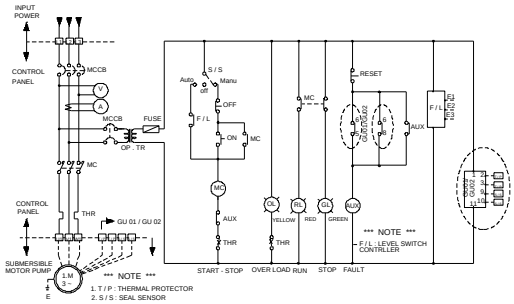

MOTOR MOB

Empresa: MOTOR MOB
Creado Por: Ariel
Teléfono: 1158020018
E-m:: motormob@hotmail.com
Datos:

Descripción	Valor
Sensor de cierre:	N
Tipo de sensor:	Y
Otros:	
Peso neto:	110 kg

MOTOR MOB

Empresa: MOTOR MOB
Creado Por: Ariel
Teléfono: 1158020018
E-m:: motormob@hotmail.com
Datos:

96922655 DWK.O.13.100.55.5.0D 50 Hz

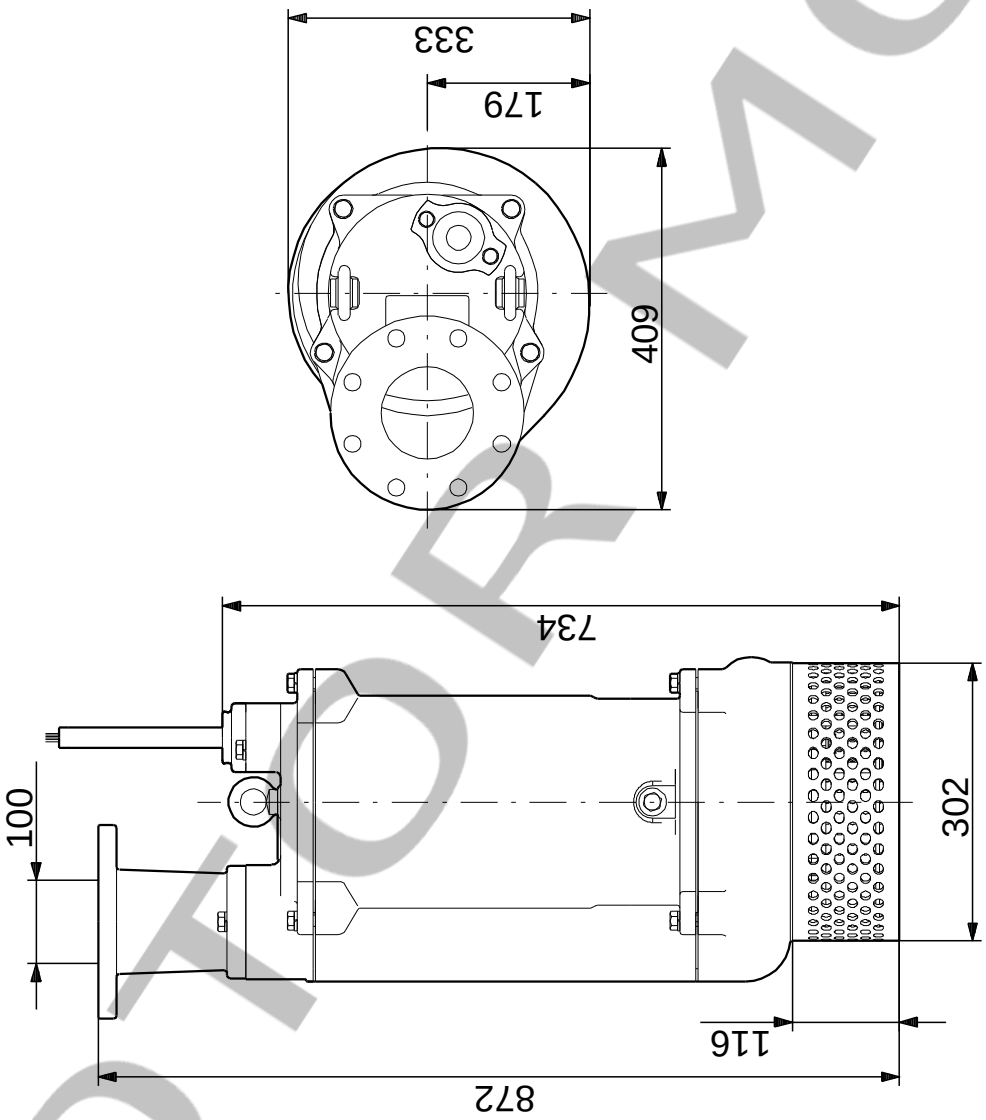

Nota: Todas las unidades están en [mm] a menos que se indiquen otras. Exención de responsabilidad: este esquema dimensional simplificado no muestra todos los detalles.

MOTOR MOB

Empresa: MOTOR MOB
Creado Por: Ariel
Teléfono: 1158020018
E-m:: motormob@hotmail.com
Datos:

96922655 DWK.O.13.100.55.5.0D 50 Hz

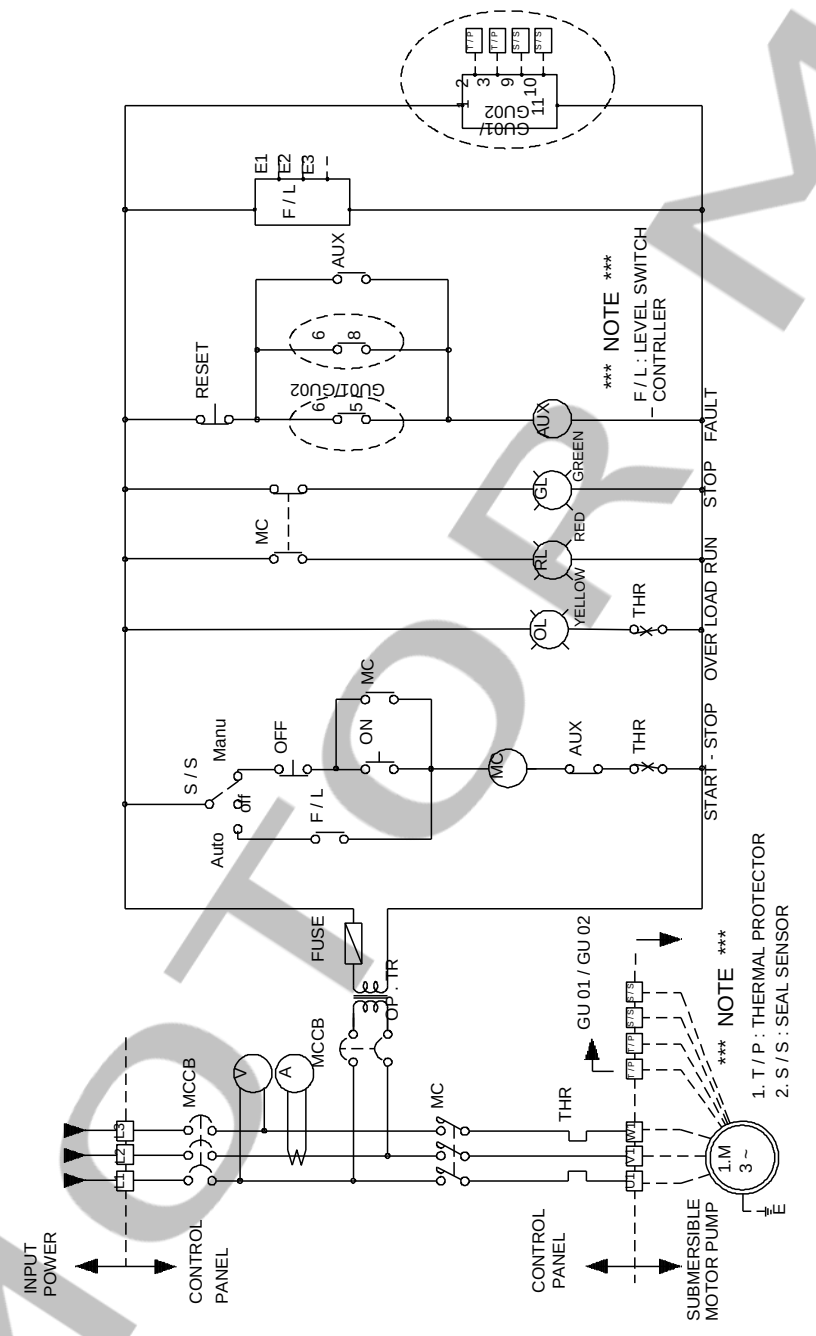

¡Nota!Uds en [mm] a menos que otras estén expresadas

MOTOR MOB