Empresa:	MOTOR MOB
Creado Por:	Ariel
Teléfono:	1158020018
E-m::	motormob@hotmail.com
Datos:	

52588423 UPA120 AUTO 50 Hz

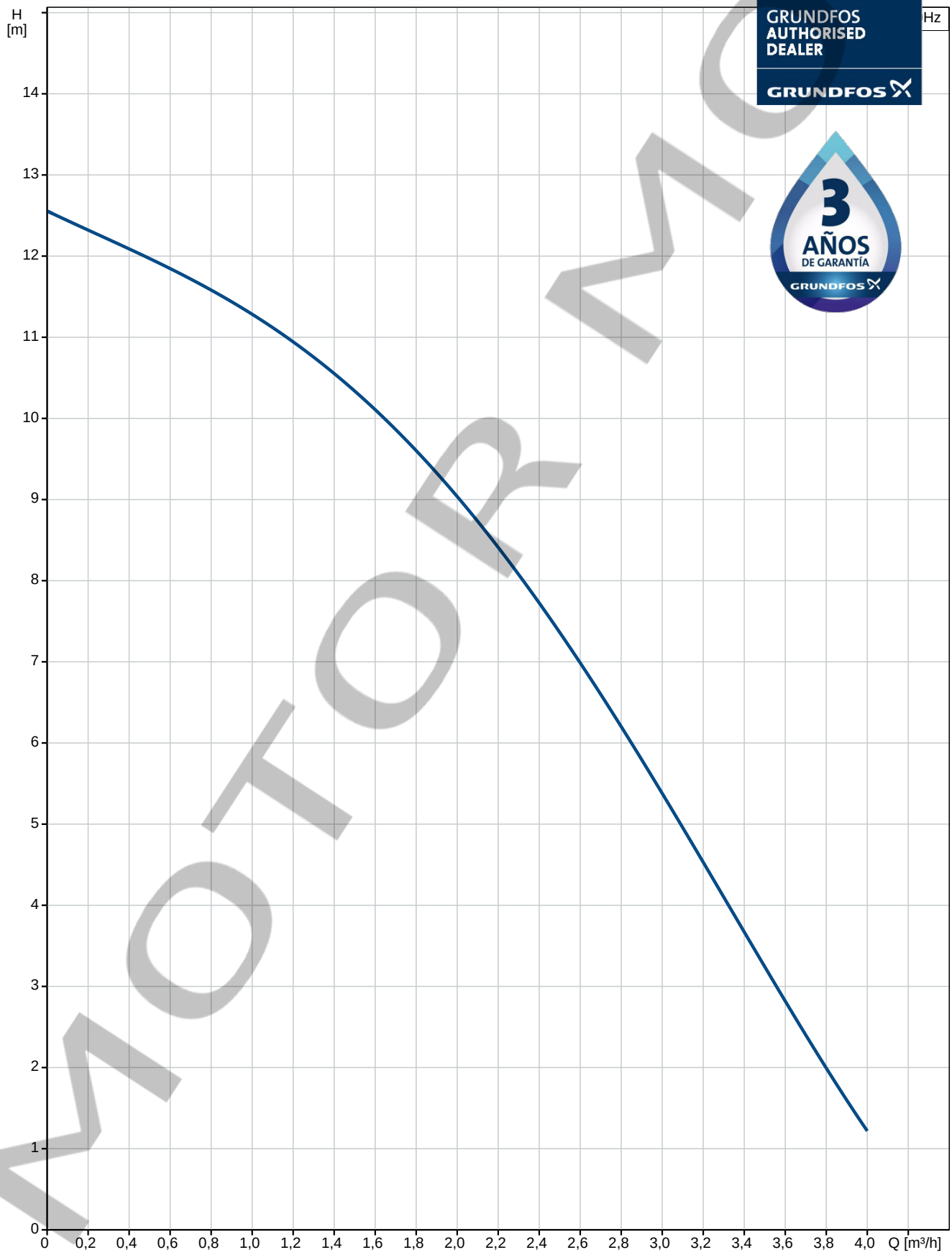

MOTOR MOB

Empresa: MOTOR MOB
Creado Por: Ariel
Teléfono: 1158020018
E-m:: motormob@hotmail.com
Datos:

Descripción	Valor
Información general:	
Producto::	UPA120 AUTO
Código::	52588423
Número EAN::	5700396524375
Técnico:	
N.º de velocidad:	1
Altura máx.:	120 dm
Clase TF:	95
Homologaciones en placa de características:	AR
Materiales:	
Carcasa de la bomba:	Hierro fundido
Impulsor:	Material compuesto de PP
Instalación:	
Presión de trabajo máxima:	6 bar
Conexión de tubería:	1
Longitud puerto a puerto:	180 mm
Líquido:	
Líquido bombeado:	Agua
Rango de temperatura del líquido:	2 .. 95 °C
Temperatura del líquido durante el funcionamiento:	60 °C
Densidad:	983.2 kg/m³
Datos eléctricos:	
Potencia de entrada máx.:	250 W
Frecuencia de red:	50 Hz
Tensión nominal:	1 x 220 V
Corriente en velocidad 3:	1.14 A
Tamaño condensador - Funcionamiento:	6 µF
Grado de protección (IEC 34-5):	X2D
Clase de aislamiento (IEC 85):	F
Protec de motor:	CONTACTO
Protec. térmica:	interior
Otros:	
Peso bruto:	5.3 kg
Volumen de transporte:	0.006 m³
Código de país:	AR

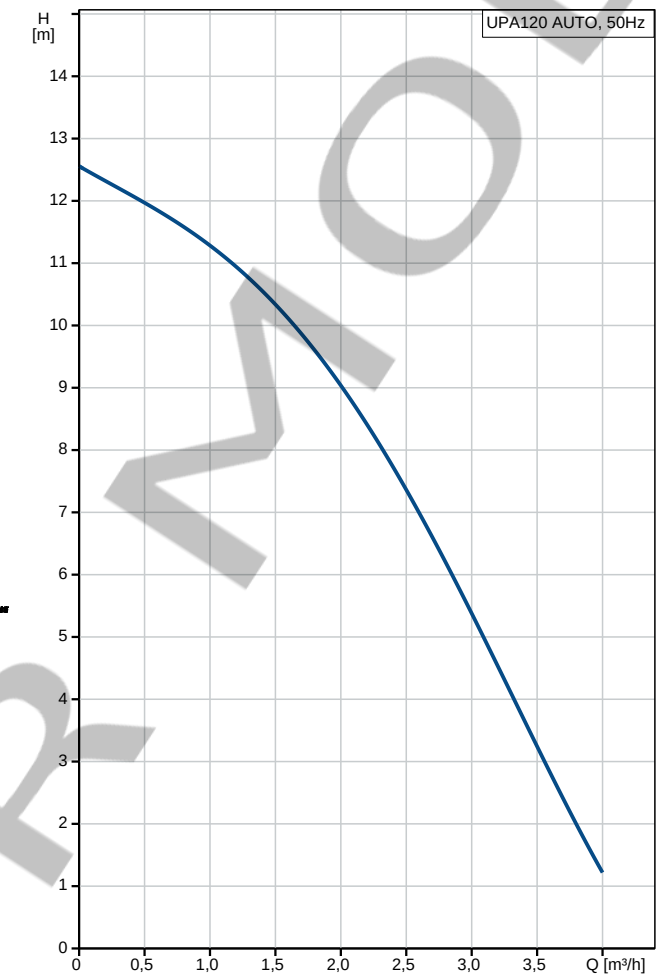

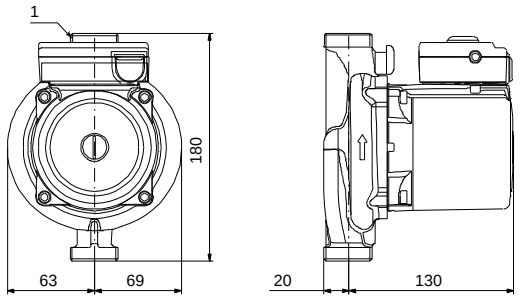

MOTOR MOB

Empresa:	MOTOR MOB
Creado Por:	Ariel
Teléfono:	1158020018
E-m::	motormob@hotmail.com
Datos:	

52588423 UPA120 AUTO 50 Hz

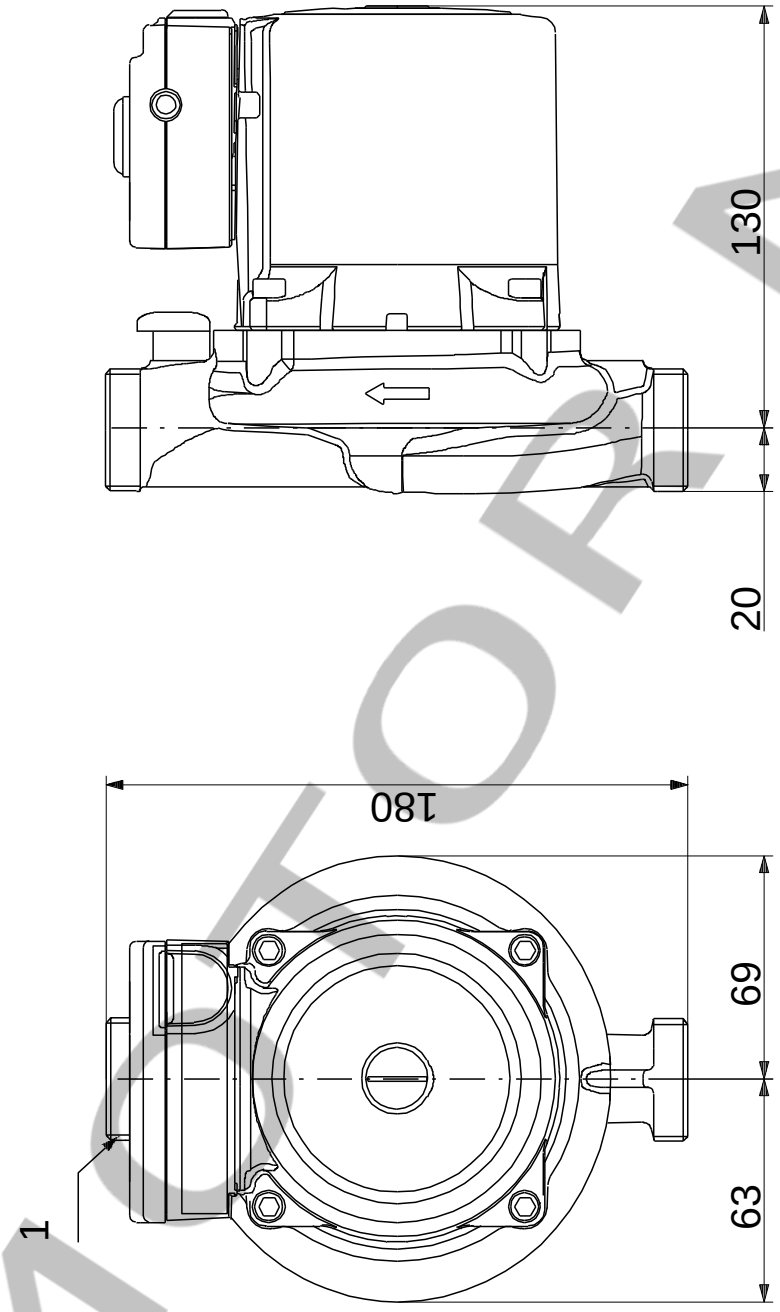

Nota: Todas las unidades están en [mm] a menos que se indiquen otras. Exención de responsabilidad: este esquema dimensional simplificado no muestra todos los detalles.

MOTOR MOB