MOTOR MOB

VXC-F

VORTEX

Electrobombas sumergibles

Aguas cargadas
Utilizo doméstico
Utilizo civil
Utilizo industrial

CAMPO DE PRESTACIONES

- Caudal hasta **1200 l/min** (72 m³/h)
- Altura manométrica hasta **16 m**

LIMITES DE UTILIZO

- Profundidad de utilizo hasta **10 m** bajo el nivel del agua (con cable de alimentación de longitud adecuada)
- Temperatura máxima del fluido hasta **40 °C**
- Pasaje máximo de cuerpos sólidos en suspensión:
  – hasta **Ø 50 mm** para VXC /50-F
  – hasta **Ø 70 mm** para VXC /70-F
- Para servicio continuo nivel mínimo de inmersión:
  – **390 mm** para VXC /50-F
  – **440 mm** para VXC /70-F

EJECUCION Y NORMAS DE SEGURIDAD

- Cable de alimentación de longitud **10 m**
- Interruptor con flotador externo y cuadro eléctrico para la versión monofásica

EN 60335-1
IEC 60335-1
CEI 61-150

EN 60034-1
IEC 60034-1
CEI 2-3

CE

CERTIFICACIONES

Empresa con sistema de gestión certificado DNV
ISO 9001 CALIDAD
ISO 14001 AMBIENTE

EAC

UTILIZOS E INSTALACIONES

Las bombas de la serie **VXC-F**, fabricadas en hierro fundido de gran espesor, excepcional robustez, resistente a la abrasión y durabilidad en el tiempo, están equipadas con impulsor de tipo VORTEX, por lo tanto aptas para el drenaje de **aguas residuales, aguas mixtas con lodo, líquidos conteniendo aire o gas**, asi como fangos pútridos. Son indicadas para la instalación fija en cloacas, tuneles, pozos, estacionamientos subterráneos, dentro de alojamientos adecuados

EJECUCION BAJO PEDIDO

- KIT pié de acople para PVXC
- Cuadro eléctrico QES para electrobombas trifásicas
- Electrobombas monofásicas sin interruptor y flotador externo
- Otros voltajes o frecuencia 60 Hz

GARANTIA

2 años según nuestras condiciones generales de venta

➡ **La garantía es válida sólo si el protector térmico incorporado en el bobinado está conectado al cuadro eléctrico para las versiones:**

monofásica	trifásica
– VXCm 30/50-F	**– VXC 15-20-30/50-F**
– VXCm 30/70-F	**– VXC 15-20-30/70-F**

MOTORMOB

CURVAS Y DATOS DE PRESTACIONES

50 Hz n= 2900 min⁻¹

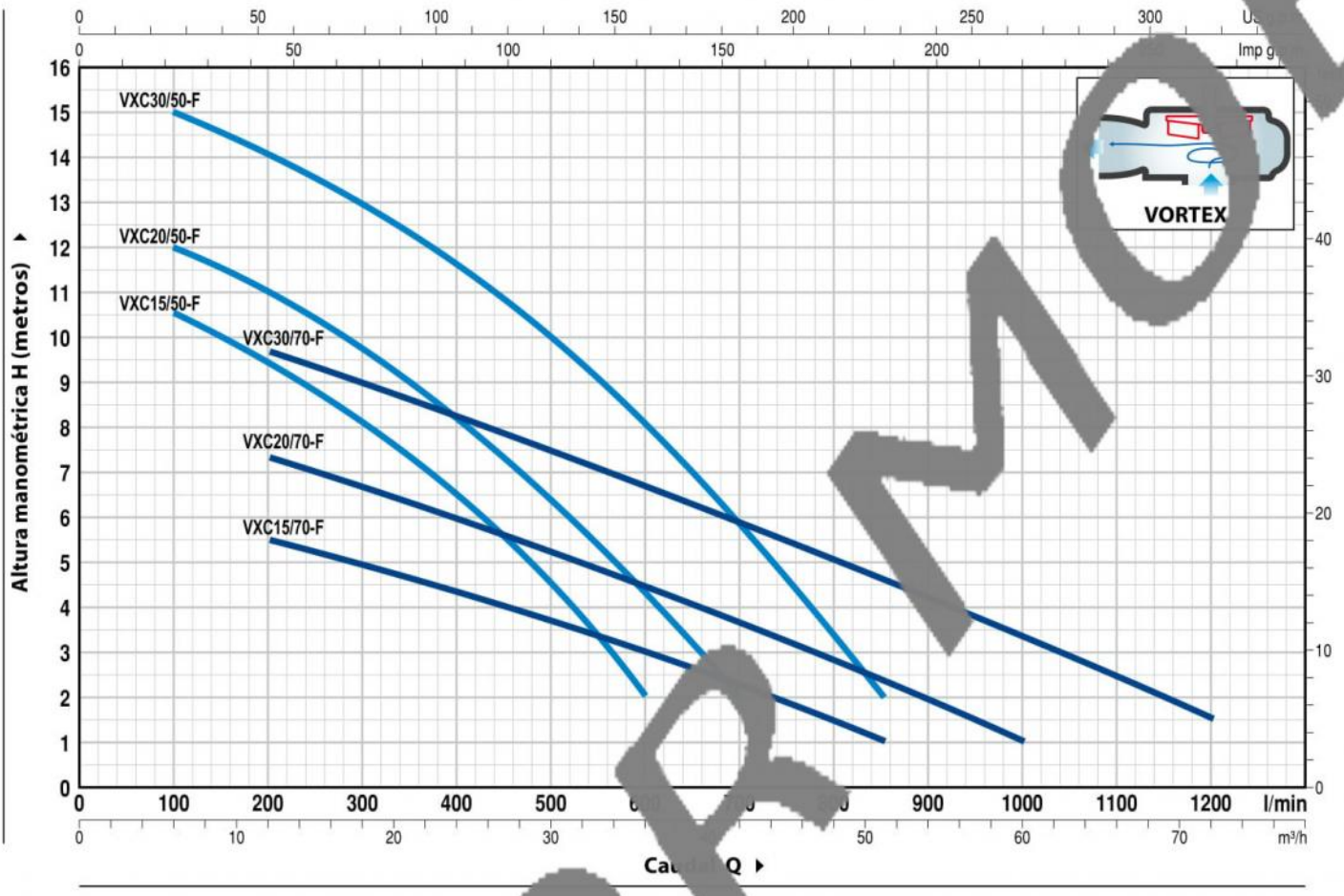

MODELO		POTENCIA (P2)		Q m³/h	0	6	12	18	21	24	27	30	36	42	48	51	54	60	66	72
Monofásica	**Trifásica**	**kW**	**HP**	l/min	**0**	**100**	**200**	**300**	**350**	**400**	**450**	**500**	**600**	**700**	**800**	**850**	**900**	**1000**	**1100**	**1200**
VXCm 15/50-F	**VXC 15/50-F**	1.1	1.5	H metros	11.5	10.5	9.5	8.2	7.2	6.5	5.6	4.5	2							
VXCm 20/50-F	**VXC 20/50-F**	1.5	2		13	12	11	9.5	9	8	7.2	6.5	4.5	2						
VXCm 30/50-F	**VXC 30/50-F**	2.2	3		16	15	14	13	12.3	11.5	10.8	10	8	5.9	3.3	2				
VXCm 15/70-F	**VXC 15/70-F**	1.1	1.5		6.5	–	5.5	5	4.7	4.4	4	3.7	3	2.2	1.5	1				
VXCm 20/70-F	**VXC 20/70-F**	1.5			8.5	–	7.4	6.7	6.3	6	5.6	5.2	4.5	3.6	2.8	2.4	2	1		
VXCm 30/70-F	**VXC 30/70-F**	2.2			11	–	9.7	9	8.6	8.2	7.8	7.5	6.7	5.8	5	4.6	4.2	3.3	2.5	1.5

Q = Caudal **H** = Altura manométrica total

Tolerancia de las curvas de prestación según EN ISO9906 Grado 3B.

CONSUMO EN AMPERIOS

MODELO	TENSION	
Monofásica	230 V	240 V
VXCm 15/50-F	**8.8** A	**8.7** A
VXCm 20/50-F	**10.2** A	**10.1** A
VXCm 30/50-F	**15.6** A	**15.5** A
VXCm 15/70-F	**8.7** A	**8.6** A
VXCm 20/70-F	**10.0** A	**9.9** A
VXCm 30/70-F	**15.0** A	**14.9** A

MODELO	TENSION		
Trifásica	230÷240 V	400÷415 V	690÷720 V
VXC 15/50-F	**5.9** A	**3.4** A	**2.0** A
VXC 20/50-F	**7.3** A	**4.2** A	**2.4** A
VXC 30/50-F	**9.9** A	**5.7** A	**3.3** A
VXC 15/70-F	**5.7** A	**3.3** A	**1.9** A
VXC 20/70-F	**7.3** A	**4.2** A	**2.4** A
VXC 30/70-F	**9.5** A	**5.5** A	**3.2** A

MOTORMOB

POS.	COMPONENTE	CARACTERISTICAS CONSTRUCTIVAS
1	**CUERPO BOMBA**	Hierro fundido con boca roscada
2	**TAPA DE ASPIRACION**	Hierro fundido
3	**RODETE**	De tipo VORTEX en hierro fundido con tratamiento con cataforesis
4	**CAJA PORTAMOTOR**	Hierro fundido
5	**TAPA MOTOR**	Hierro fundido
6	**EJE MOTOR**	Acero inoxidable AISI 431

7 DOBLE SELLO MECANICO CON CAMARA DE ACEITE INTERPUESTA

Sello	***Eje***	*Posición*	*Materiales*		
Modelo	***Diámetro***		*Anillo fijo*	*Anillo móvil*	*Elastómero*
STA-20	**Ø 20** mm	Lado motor	Cerámica	Grafito	NBR
STA-19	**Ø 19** mm	Lado bomba	Carburo de silicio	Carburo de silicio	NBR

8 RODAMIENTOS **6304 ZZ - C3 / 6304 ZZ - C3**

9 CONDENSADOR

Electrobomba	***Capacidad***
Monofásica	***(230 V o 240 V)***
VXCm 15/50-70-F	**31.5** µF 450 VL
VXCm 20/50-70-F	**50** µF 450 VL
VXCm 30/50-70-F	**60** µF 450 VL

10 MOTOR ELECTRICO

VXCm 15-20-F: monofásica 220-230 V - 50 Hz
con protección térmica incorporada en el bobinado

➠ **VXCm 30-F**: monofásica 220-230 V - 50 Hz
con salvamotor térmico incorporado en el bobinado para conectar al cuadro eléctrico

➠ **VXC-F**: trifásica 400 V - 50 Hz
con salvamotor térmico incorporado en el bobinado para conectar al cuadro eléctrico (suministrado bajo pedido)

– Aislamiento: clase F
– Protección: IP X8

11 CABLE DE ALIMENTACIÓN

De **10 metros** de tipo "H07RN-F"

12 CUADRO ELÉCTRICO para VXCm 15-20-F
(sólo para versiones monofásicas)

Con condensador y salvamotor a rearme manual

13 CUADRO ELÉCTRICO para VXCm 30-F
(sólo para versiones monofásicas)

Tipo QE3-300 MONO

14 INTERRUPTOR CON FLOTADOR EXTERNO
(sólo para versiones monofásicas)

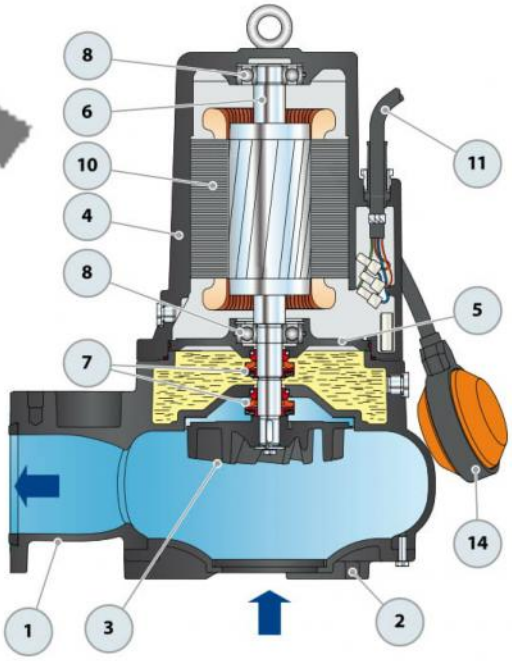

Dotación de serie

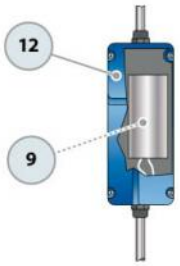

Cuadro eléctrico
para VXCm 15-20-F (HP 1.5-2.0)
(sólo para versiones monofásicas)

Dotación de serie

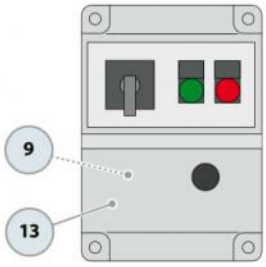

Cuadro eléctrico
para VXC 30-F (HP 3.0)
(sólo para versiones monofásicas)

MOTORMOB

DIMENSIONES Y PESOS (Electrobombas VXC-F con KIT pié de acople)

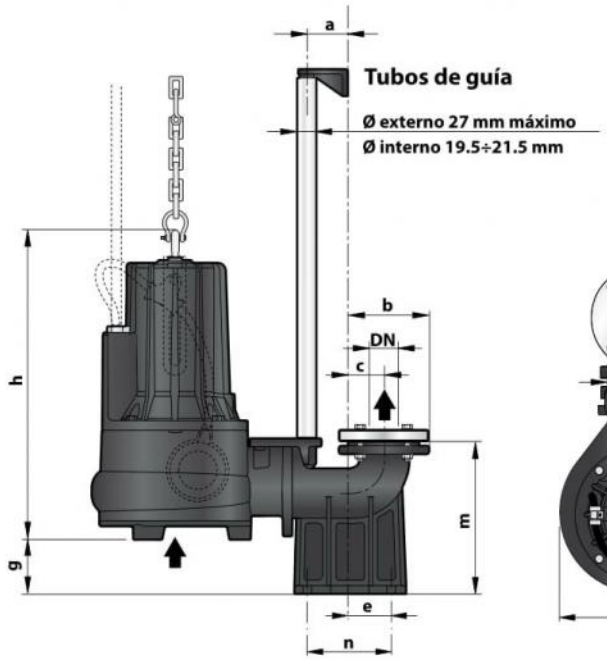

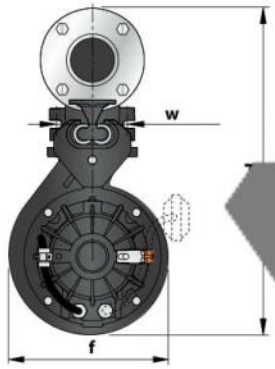

Instalación típ

MODELO		CONTROBRIDA	Paso de cuerpos sólid	DIMENSIONES mm										
Monofásica	Trifásica	DN		a		c	d	e	f	g	h	m	n	w
PVXCm 15/50	PVXC 15/50													
PVXCm 20/50	PVXC 20/50	2½"	Ø 50 mm		116		490	62	248	52	442	198	120	72
PVXCm 30/50	PVXC 30/50										457 / 442			
PVXCm 15/70	PVXC 15/70													
PVXCm 20/70	PVXC 20/70	3"			50	70	570	85	268	92	458	255	130	112
PVXCm 30/70	PVXC 30/70										472 / 458			

MODELO		Peso elect ombas VXC-F		Peso KIT pié de acople kg	Peso PVXC kg	
Monofásica	Trifásica		3~		1~	3~
PVXCm 15/50	PVXC 15/50	36.9	35.6		46.7	45.4
PVXCm 20/50	PVXC 20/50	38.0		9.8	47.8	46.5
PVXCm 30/50	PVXC 30/50	9	38.7		51.7	48.5
PVXCm 15/70	PVXC 15/70		40.1		56.6	55.3
PVXCm 20/70	PVXC 20/70	4	41.2	15.2	57.7	56.4
PVXCm 30/70	PVXC 30/70	46.	43.2		61.6	58.4

BRIDA DE LA BO A

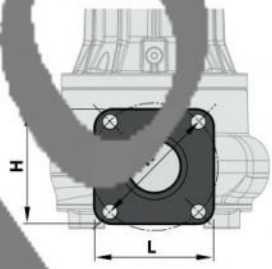

	L mm	H mm	K mm	ORIFICIOS N°	ORIFICIOS Ø (mm)
C /50-F	140	130	145	4	17
/70-F	140	140			

CONTROBRIDA

(INCLUIDA EN EL KIT PIE DE ACOPLE)

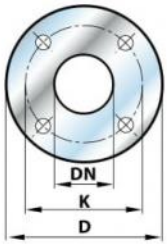

MODELO	DN CONTROBRIDA	D mm	K mm	ORIFICIOS N°	ORIFICIOS Ø (mm)
PVXC /50	2½"	165	125	4	18
PVXC /70	3"	190	150		

MOTOR MOB