MOTORMOB

TRITUS

Electrobombas sumergibles con triturador

Aguas cargadas
Utilizo doméstico
Utilizo civil

CAMPO DE PRESTACIONES

- Caudal hasta **260 l/min** (15.6 m^3/h)
- Altura manométrica hasta **31 m**

LIMITES DE UTILIZO

- Profundidad de utilizo hasta **10 m** bajo el nivel del agua (con cable de alimentación de longitud adecuada)
- Temperatura máxima del fluido hasta **+40 °C**
- Nivel de vaciado del fondo hasta:
  - **85 mm** para TR 0.75-1.1
  - **95 mm** para TR 1.5-2.2
- Para servicio continuo nivel mínimo de inmersión:
  - **300 mm** para TR 0.75-1.1
  - **350 mm** para TR 1.5-2.2

EJECUCION Y NORMAS DE SEGURIDAD

- Cable de alimentación de longitud **10 m**
- Interruptor con flotador externo y cuadro eléctrico para la versión monofásica

EN 60335-1
IEC 60335-1
CEI 61-150

EN 60034-1
IEC 60034-1
CEI 2-3

CE

CERTIFICACIONES

Empresa con sistema de gestión certificado DNV
ISO 9001: CALIDAD
ISO 14001: AMBIENTE

EAC

UTILIZOS E INSTALACIONES

Las bombas trituradoras de la serie **TRITUS**, fabricadas en hierro fundido de gran espesor, excepcional robustez, resistente a la abrasión y durabilidad en el tiempo, están equipadas con **TRITURADOR en acero inoxidable templado de alta resistencia** que permite triturar completamente cuerpos sólidos y fibras contenidas en las aguas de descarga y residuales en los sectores doméstico y civil, para el transporte en presión al sistema de cloacas a través de tuberias de pequeño diámetro.

PATENTES - MARCAS - MODELOS

- Patente n° EP2313658
- Patente Pendiente n° BO2015A000116
- Modelo comunitario registrado n° 002501486-0002 (TR 0.75, TR 1.1)
- TRITUS Marca registrada n° 013017181

EJECUCION BAJO PEDIDO

- Electrobombas monofásicas sin interruptor y flotador externo
- Otros voltajes o frecuencia 60 Hz

GARANTIA

2 años según nuestras condiciones generales de venta

MOTORMOB

CURVAS Y DATOS DE PRESTACIONES

50 Hz n= 2900 min⁻¹

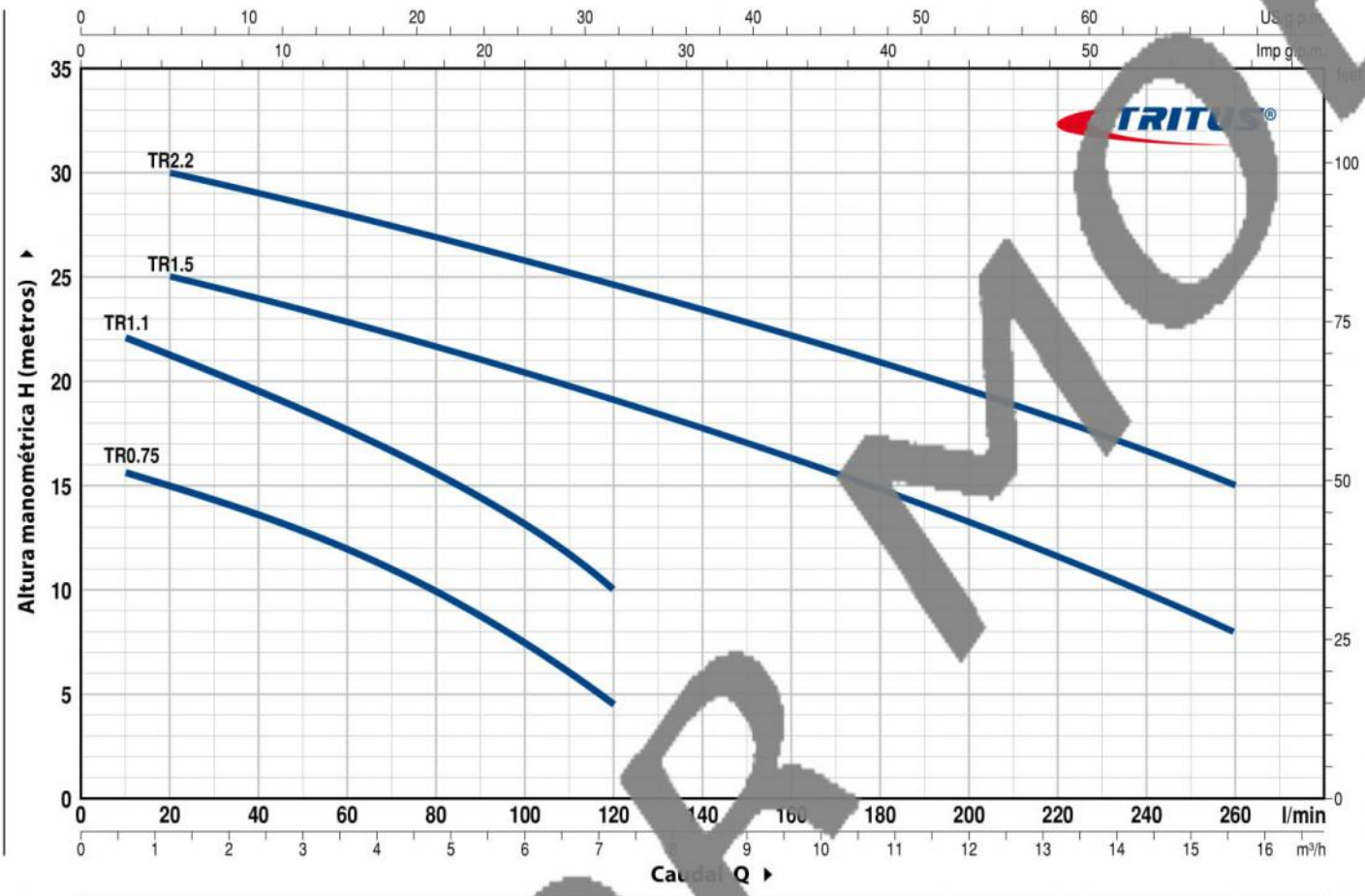

MODELO		POTENCIA (P2)														
				m³/h	0	0.6	1.2	2.4	3.6	4.8	6.0	7.2	9.6	12	14.4	15.6
Monofásica	**Trifásica**	**kW**	**HP**	l/min	**0**	**10**	**20**	**40**	**60**	**80**	**100**	**120**	**160**	**200**	**240**	**260**
TRm 0.75	**TR 0.75**	0.75	1		16.5	15.5	15	13.5	11.8	10	7.5	4.5				
TRm 1.1	**TR 1.1**	1.1	1.5		23	22	21	19.5	17.5	15.5	13	10				
TRm 1.5	**TR 1.5**	1.5	2	**H** metros	26	–	25	24	23	21.5	20.5	19	16.5	13.5	10	8
–	**TR 2.2**	2.2	3		31	–	30	29	28	26.5	25.5	24.5	22	19.5	16.5	15

Q = Caudal **H** = Altura manométrica total

Tolerancia de las curvas de prestación según EN ISO9906 Grado 3B.

MOTOR MOB

TRITUS 0.75 – 1.1

POS.	COMPONENTE	CARACTERISTICAS CONSTRUCTIVAS
1	**CUERPO BOMBA**	Hierro fundido con tratamiento de cataforesis con boca roscada ISO 228/1
2	**RODETE**	Tipo abierto en tecnopolímero
3	**TRITURADOR**	Acero inox AISI 440C templado
4	**EJE MOTOR**	Acero inoxidable AISI 431
5	**CAJA PORTAMOTOR**	Hierro fundido con tratamiento de cataforesis

6 DOBLE SELLO MECANICO EN EL EJE CON CAMARA DE ACEITE INTERCALADA

Electrobomba	*Sello*	*Eje*	*Posición*	*Materiales*		
Modelo	*Modelo*	*Diámetro*		*Anillo fijo*	*Anillo móvil*	*Elastómero*
TR 0.75	**MG1-14D SIC**	**Ø 14** mm	Lado motor	Carburo de silicio	Grafito	NBR
TR 1.1			Lado bomba	Carburo de silicio	Carburo de silicio	NBR

7 RODAMIENTOS **6203 ZZ-C3E / 6203 ZZ-C3E**

8 MOTOR ELECTRICO

TRm: monofásica 220-230 V - 50 Hz
con protección térmica incorporada en el bobinado

TR: trifásica 400 V - 50 Hz

– Aislamiento: clase F
– Protección: IP X8

9 CABLE DE ALIMENTACIÓN

De tipo "H07 RN-F"

Longitud estándard 10 metros

10 INTERRUPTOR CON FLOTADOR EXTERNO

(sólo para versiones monofásicas)

11 CUADRO ELÉCTRICO

(sólo para versiones monofásicas)

Con salvamotor con rearme manual y con condensadores de arranque y de funcionamiento.

Electrobomba monofásica (220-230 V o 240 V)	*Capacidad del condensador de **funcionamiento***	*Capacidad del condensador **de arranque***
TRm 0.75	**25** µF 450 VL	**80** µF 450 VL
TRm 1.1		

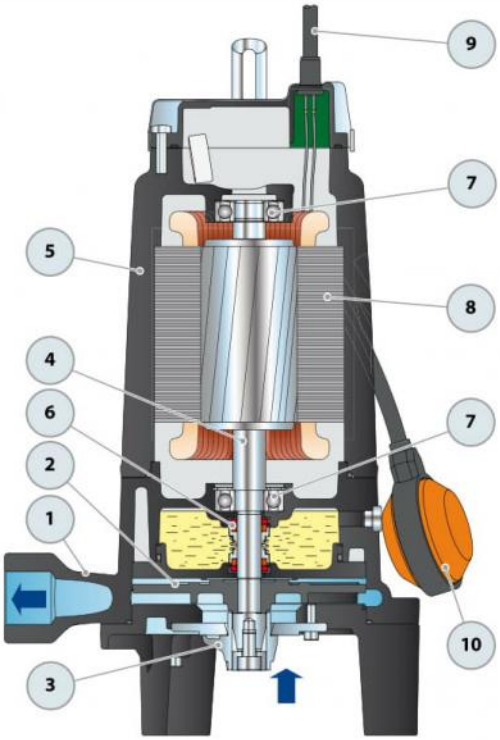

Dotación de serie

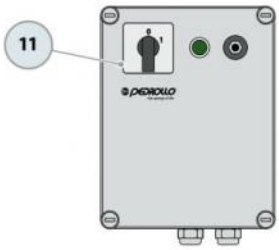

Cuadro eléctrico
(sólo para versiones monofásicas)

MOTOR MOB

DIMENSIONES Y PESOS

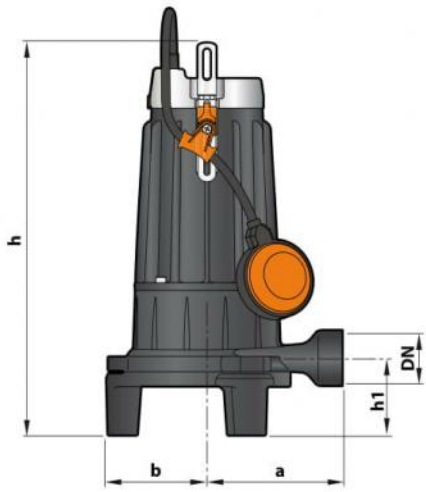

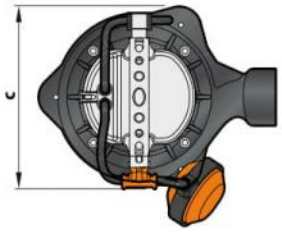

Instalación típica (para la versión monofásica)

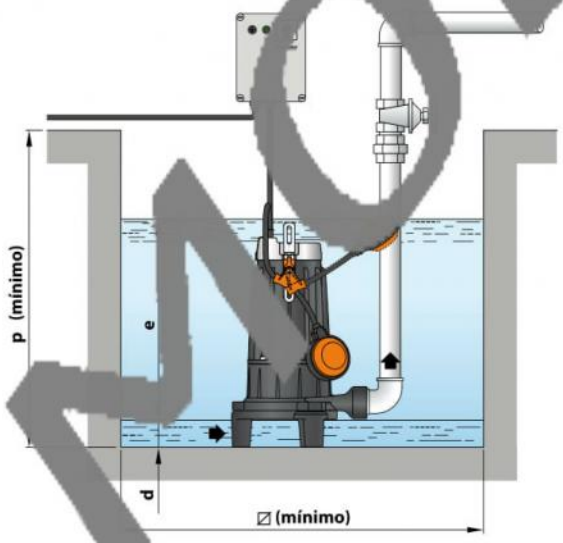

MODELO		BOCA	DIMENSIONES mm									kg *	
Monofásica	Trifásica	DN	a	b	c	h	h1	d	e	p	⌀	1~	3~
TRm 0.75	TR 0.75	1¼"	140	100	200	305	80	85	ajustable	500	500	22.3	22.3
TRm 1.1	TR 1.1											23.9	23.1

(* peso electrobomba sin el cuadro eléctrico)

CONSUMO EN AMPERIOS

MODELO	TENSION	
Monofásica	230 V	240 V
TRm 0.75	5.5 A	5.3 A
TRm 1.1	7.4 A	7.1 A

MODELO	TENSION			
Trifásica	230 V	400 V	240 V	415 V
TR 0.75	4.0 A	2.5 A	3.9 A	2.5 A
TR 1.1	5.2 A	3.0 A	5.0 A	2.9 A

PALETIZADO

MODELO		GROUPAGE	CONTAINER
Monofásica	Trifásica	n° bombas	n° bombas
TRm 0.75	TR 0.75	60	80
TRm 1.1	TR 1.1	60	80

MOTOR MOB

TRITUS 1.5 – 2.2

POS.	COMPONENTE	CARACTERISTICAS CONSTRUCTIVAS
1	**CUERPO BOMBA**	Hierro fundido con tratamiento de cataforesis con boca roscada ISO 228/1
2	**RODETE**	Tipo abierto en acero inoxidable microfundido AISI 304
3	**TRITURADOR**	Acero inox AISI 440C templado
4	**EJE MOTOR**	Acero inoxidable AISI 431
5	**CAJA PORTAMOTOR**	Hierro fundido con tratamiento de cataforesis

6 DOBLE SELLO MECANICO EN EL EJE CON CAMARA DE ACEITE INTERCALAD

Electrobomba	*Sello*	*Eje*	*Posición*	*Materiales*		
Modelo	*Modelo*	*Diámetro*		*Anillo*	*Anillo móvil*	*Elastómero*
TR 1.5	**STA-20**	**Ø 20** mm	Lado motor	Cerámi	Grafito	NBR
TR 2.2	**STA-19**	**Ø 19** mm	Lado bomba	Carburo de si o	Carburo de silicio	NBR

7 RODAMIENTOS **3304 B-ZZ-C3 / 6304 ZZ-C3**

8 MOTOR ELECTRICO

TRm: monofásica 220-230 V - 50 Hz
con protección térmica incorporada en do

TR: trifásica 400 V - 50 Hz
con salvamotor térmico incorpora en el bobina para conectar al cuadro eléctrico

– Aislamiento: clase F
– Protección: IP X8

9 CABLE DE ALIMENTACIÓ

De tipo "H07 RN-F"
Longitud estándard 10 metros

10 INTERRUPTO CO TADOR EXTERNO
(sólo para siones mo sicas)

11 CUADRO ÉCTRICO
(sólo para ones mono sicas)

alvamo ne manual y con condensadores de arranque
ncionam

ctro ba onofa 20-230 0 V)	*Capacidad del condensador de **funcionamiento***	*Capacidad del condensador **de arranque***
m 1.5	**50** µF 450 VL	**80** µF 450 VL

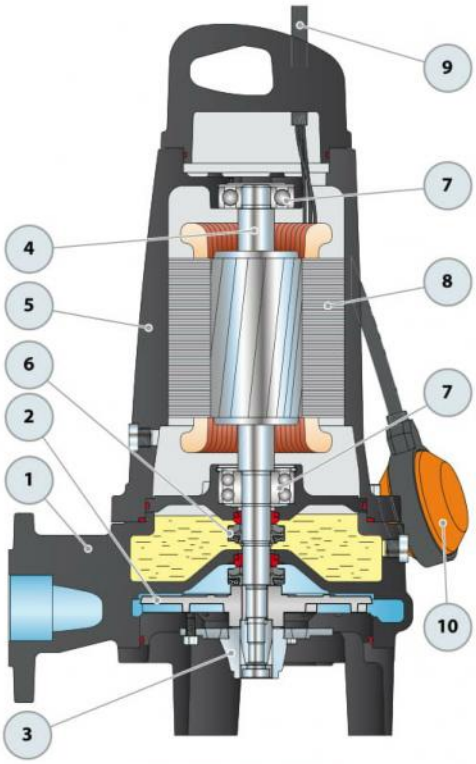

Dotación de serie

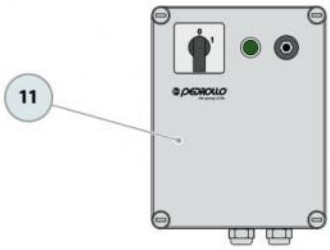

Cuadro eléctrico
(sólo para versiones monofásicas)

MOTOR MOB

DIMENSIONES Y PESOS

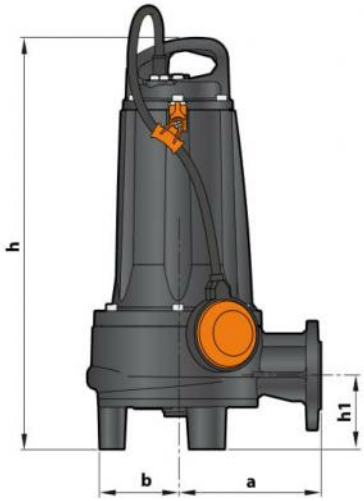

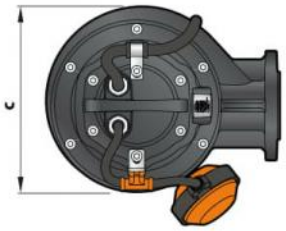

Instalación típica (para la versión monofásica)

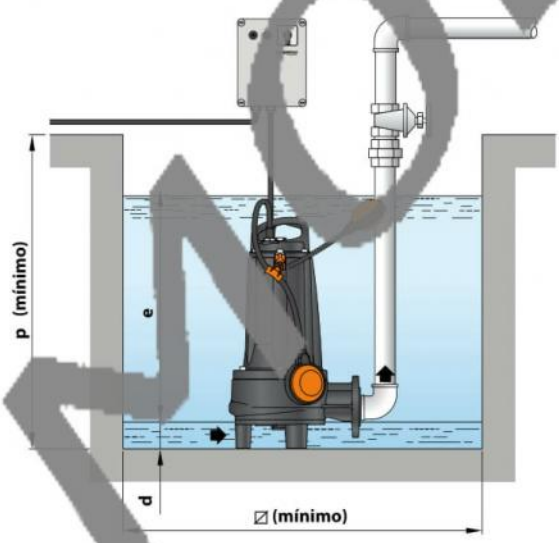

MODELO		DIMENSIONES mm									kg	
Monofásica	Trifásica	a	b	c	h	h1	d	e	p	⊠	1~	3~
TRm 1.5	TR 1.5	170	108	221	488.5	87.5	95	ajustable	800	800	45.5	42.0
–	TR 2.2										–	44.0

BRIDA DE LAS BOCA

MODELO		BOCA	K	D	ORIFICIOS	
Monofásica	Trifásica	DN	mm	mm	N°	Ø (mm)
TRm 1.5	TR 1.5	1½"	100	130	4	14
–	TR 2.2					

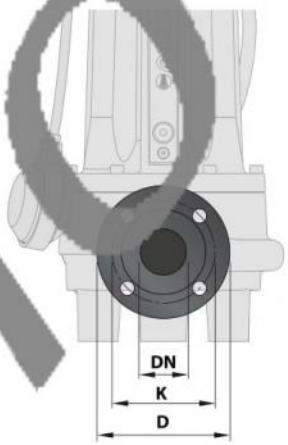

CONSUMO EN AMPERIOS

MODELO	TENSION
Monofásica	230 V
TRm 1.5	**10.0** A

MODELO	TENSION
Trifásica	400 V
TR 1.5	**3.7** A
TR 2.2	**5.5** A

PALETIZADO

MODELO	GROUPAGE	CONTAINER
	n° bombas	n° bombas
TRm 1.5	10	10
TR 1.5	12	12
TR 2.2	12	12

MOTOR MOB