MOTOR MOB

TOP-VORTEX

Electrobombas sumergibles

Aguas sucias

Utilizo doméstico

CAMPO DE PRESTACIONES

- Caudal hasta **180 l/min** (10.8 m³/h)
- Altura manométrica hasta **8.5 m**

LIMITES DE UTILIZO

- Profundidad máxima de utilizo hasta **3 m** (con cable de alimentación de longitud adecuada)
- Temperatura máxima del fluido hasta **+40 °C** (Temperatura del fluido hasta + 90 °C para servicio intermitente por un periodo máximo de 3 minutos)
- Pasaje de cuerpos sólidos en suspensión hasta **Ø 25 mm**
- Nivel de vaciado máximo hasta **25 mm** del fondo
- Funcionamiento continuo **S1**

EJECUCION Y NORMAS DE SEGURIDAD

Las electrobombas se suministran completas de:
– cable de alimentación de longitud **5 m**
– interruptor con flotador externo

EN 60335-1 **EN 60034-1**
IEC 60335-1 **IEC 60034-1**
CEI 61-150 **CEI 2-3**

CE

CERTIFICACIONES

Empresa con sistema de gestión certificado DNV
ISO 9001: CALIDAD
ISO 14001: AMBIENTE

EAC

UTILIZOS E INSTALACIONES

La serie **TOP-VORTEX** es adecuada para el drenaje de **aguas sucias**, químicamente no agresivas para los materiales constructivos de la bomba. Las soluciones constructivas empleadas garantizan simplicidad de utilizo y seguridad en el funcionamiento gracias al enfriamiento total del motor y al doble sello en el eje.
Se aconseja para el utilizo doméstico, para el vaciado de aguas sucias, vaciado de aljibes, descargas domésticas, vaciado de depósitos de recogida con presencia de cuerpos sólidos en suspensión de dimensiones hasta 25 mm.

PATENTES - MARCAS - MODELOS

- Patente Pendiente n° BO2015A000116
- Modelo comunitario registrado n° 342159-0011

EJECUCION BAJO PEDIDO

- Electrobombas con flotador de funcionamiento vertical "**TOP-VORTEX/GM**" (indicadas para espacios con dimensiones reducidas)
- Sello mecánico especial
- Electrobombas con cable de alimentación de **10 m**.
  ➠ N.B.: el cable de alimentación de 10 m es obligatorio para el utilizo externo según la normativa EN 60335-2-41
- Electrobombas sin interruptor y flotador externo
- Otros voltajes o frecuencia 60 Hz

GARANTIA

2 años según nuestras condiciones generales de venta

MOTORMOB

CURVAS Y DATOS DE PRESTACIONES

50 Hz n= 2.900 min^{-1}

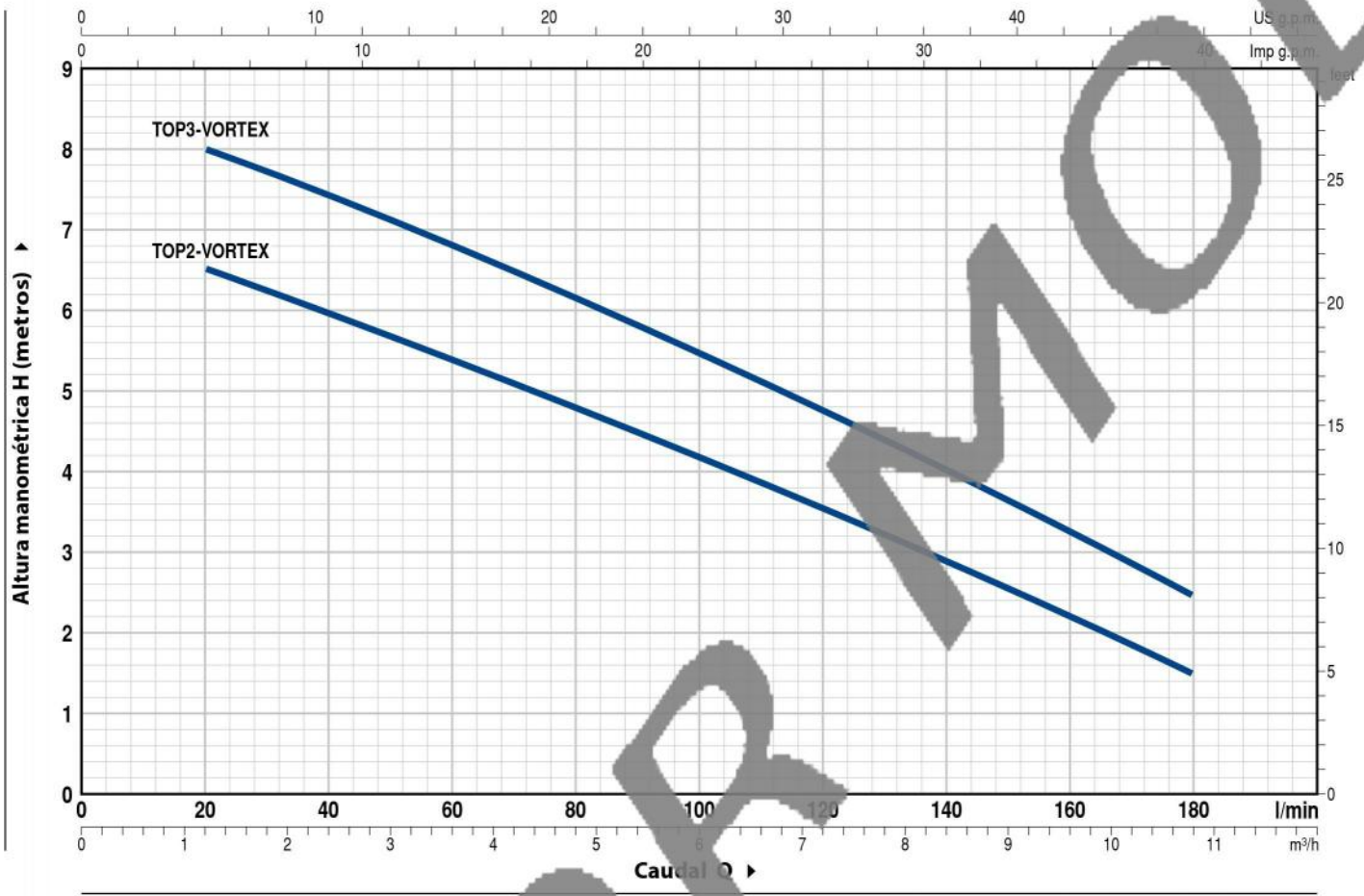

MODELO	POTENCIA (P2)		Q m³/h	0	1.2	2.4	3.6	4.8	6.0	7.2	8.4	9.6	10.8
Monofásica	kW	HP	Q l/min	0	20	40	60	80	100	120	140	160	180
TOP 2 - VORTEX	0.37	0.50	H metros	7	6.5	6	5.4	4.8	4.2	3.5	2.9	2.2	1.5
TOP 3 - VORTEX	0.55	0.75		8.5	8	7.4	6.8	6.1	5.5	4.7	4	3.2	2.5

Q = Caudal **H** = Altura manométrica total

Tolerancia de las curvas de prestación según EN ISO9906 Grado 3B.

MOTOR MOB

TOP-VORTEX

POS.	COMPONENTE	CARACTERISTICAS CONSTRUCTIVAS
1	**CUERPO BOMBA**	Tecnopolímero
2	**REJILLA DE ASPIRACION**	Tecnopolímero
3	**TAPA DE ASPIRACION**	Tecnopolímero
4	**DIFUSOR**	Tecnopolímero
5	**RODETE**	Tipo VORTEX en tecnopolímero
6	**CAJA PORTAMOTOR**	Acero inoxidable AISI 304
7	**TAPA MOTOR**	Acero inoxidable AISI 304
8	**EJE MOTOR**	Acero inoxidable EN 10088-3 - 1.4104

9 DOBLE SELLO EN EL EJE CON CAMARA DE ACEITE INTERCALADA

Sello	*Eje*	*Materiales*		
Modelo	*Diámetro*	*Anillo fijo*	*Anillo móvil*	*Elastómero*
STA-12R	**Ø 12** mm	Cerámica	Grafito	NBR

10 ANILLO DE RETENCION **Ø 12** x **Ø 19** x **H 5** mm

11 RODAMIENTOS **6201 ZZ / 6201 ZZ**

12 CONDENSADOR

Electrobomba	*Capacidad*	
Monofásica	*(230 V o 240 V)*	*(110 V)*
TOP 2 - VORTEX	**10** µF 450 VL	**16** µF - 250 VL
TOP 3 - VORTEX	**14** µF 450 VL	**16** µF - 250 VL

13 MOTOR ELECTRICO

TOP-VORTEX: monofásico 230 V - 50 Hz
con protección térmica incorporada en el bobinado.

– Aislamiento: clase F
– Protección: IP X8

14 GRUPO MANIOBRA (Montado en un bloque único)

Completo con:
– Cable de alimentación de 5 **metros** de tipo "H07 RN-F" con conector Schuko
– Interruptor con flotador externo
(Flotador con funcionamiento vertical en las versiones GM)

15 VIROLA Y CONECTOR PARA MANGUERA

Conector para manguera **Ø 35** mm

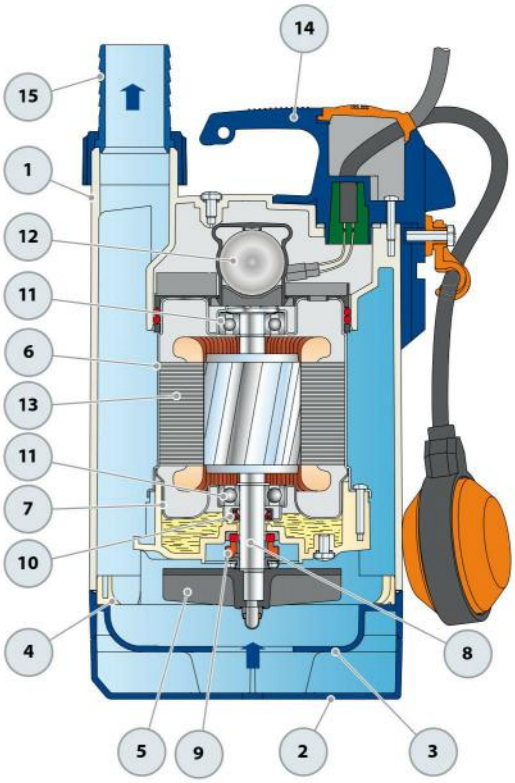

MOTOR MOB

DIMENSIONES Y PESOS

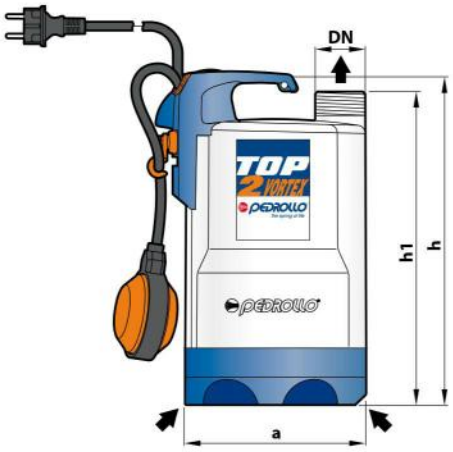

Instalación típica

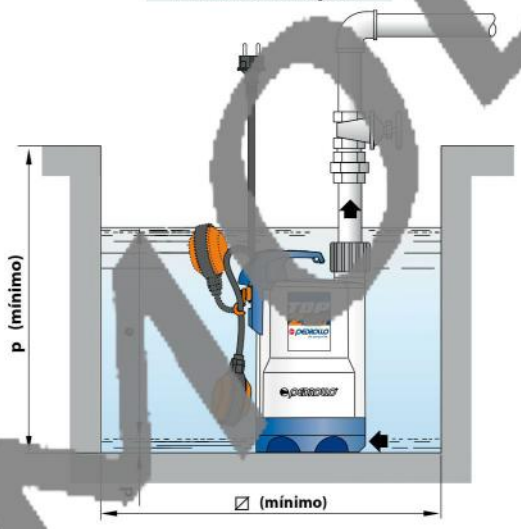

MODELO Monofásica	BOCA DN	DIMENSIONES mm a	h	h1	d	e	p	⌀	kg
TOP 2 - VORTEX	1¼"	152	288	268	25	ajustable	350	350	5.2
TOP 3 - VORTEX			318	298					6.6

Versión con flotador a funcionamiento vertical

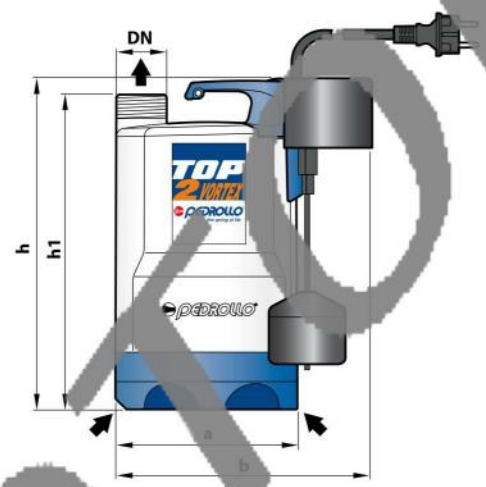

Instalación típica

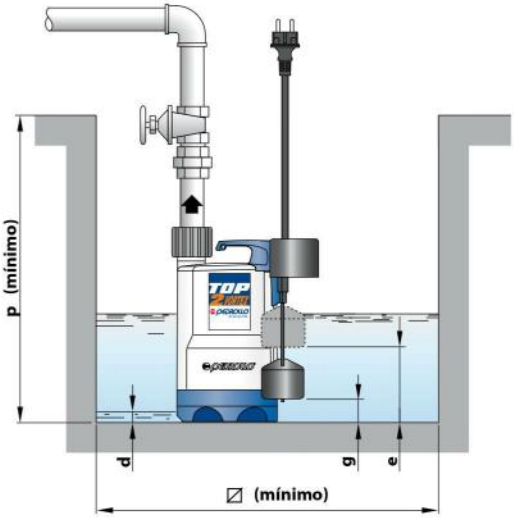

MODELO Monofásica	BOCA DN	DIMENSIONES mm a	b	h	h1	d	e	g	p	⌀	kg
TOP 2 - VORTEX/GM	1¼"	152	200	288	268	25	170	40	350	220	5.3
TOP 3 - VORTEX/GM				318	298		200	65			6.7

CONSUMO EN AMPERIOS

MODELO Monofásica	TENSION 230 V	240 V	110 V
TOP 2 - VORTEX	**2.0** A	**1.9** A	**4.0** A
TOP 3 - VORTEX	**2.9** A	**2.8** A	**5.8** A

PALETIZADO

MODELO Monofásica	PARA GRUPAJE n° bombas	PARA CONTAINER n° bombas
TOP 2 - VORTEX	**96**	**144**
TOP 3 - VORTEX	**96**	**144**

MOTOR NOB